ET 10
BT 10

ritter
QUALITY SINCE 1905

MADE IN GERMANY

Montagevideo / Assembly video:

de	**Gebrauchs- und Montageanleitung** | Einbau-Toaster
en	**Operating and assembly instructions** | Built-in toaster
fr	**Notice d‘utilisation et de montage** | Grille-pain à encastrer
bg	**Ръководство за употреба и монтаж** | Тостер за вграждане
cs	**Návod k montáži a obsluze** | Vestavěný opékač
es	**Instrucciones de montaje y de uso** | Tostadora integrable
hu	**Használati és összeszerelési útmutató** | Beépíthető kenyérpirító
it	**Istruzioni per l‘utilizzo e il montaggio** | Tostapane da incasso
nl	**Gebruiks- en montageaanwijzing** | Inbouw-broodrooster
no	**Bruksanvisning og monteringsveiledning** | Innbyggbar brødrister
pl	**Instrukcja obsługi i montażu** | Toster do zabudowy
ro	**Instrucțiuni de utilizare și montare** | Prăjitor de pâine incorporabil
ru	**Руководство по эксплуатации и инструкция по сборке |** Встроенный тостер
sk	**Návod na použitie a montáž** | Vstavaný hriankovač
sl	**Navodila za uporabo in vgradnjo** | Vgradni opekač

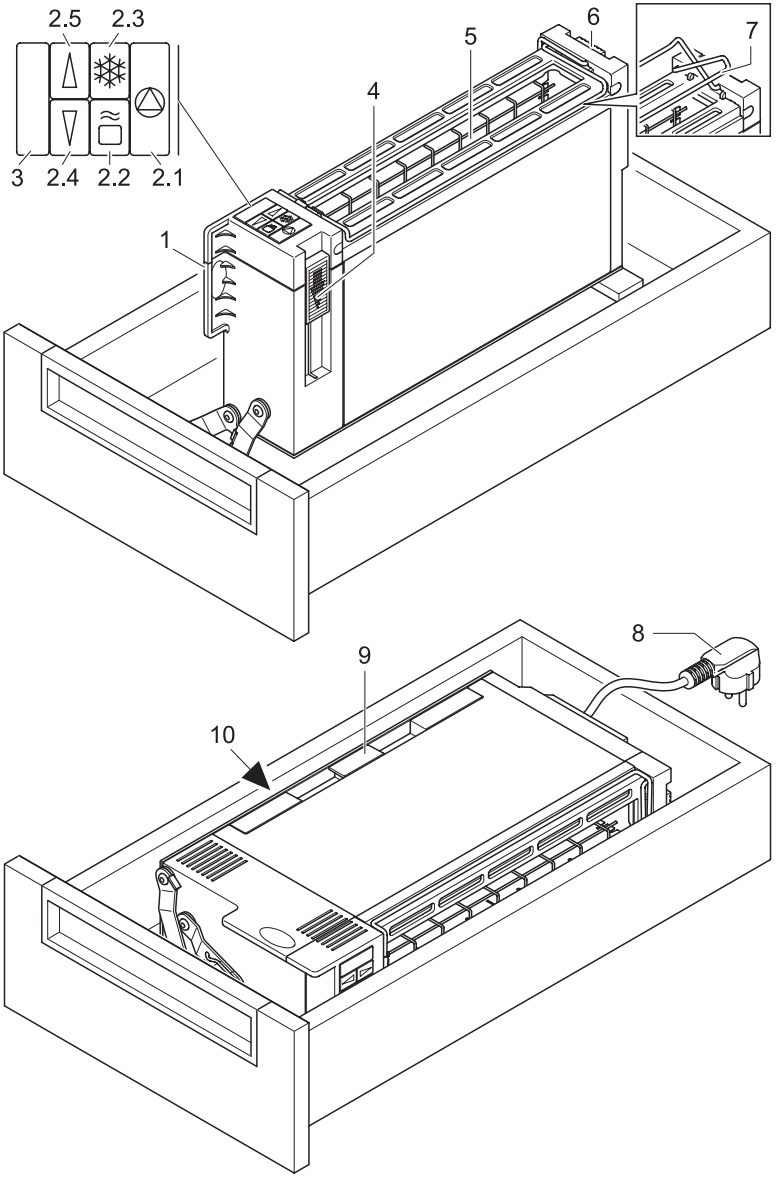

	de		
1	Griff	4	Einschaltschieber
2	Funktionstasten	5	Röstschacht
2.1	Stopp-Taste	6	Ausklappschieber für Brötchenauflage
2.2	Aufwärm-Taste	7	Brötchenauflage
2.3	Auftau-Taste	8	Netzstecker mit Kabel
2.4	Röstgradeinstellung: Röstgrad verringern	9	Krümelfach
2.5	Röstgradeinstellung: Röstgrad erhöhen	10	Typenschild
3	LED-Anzeige		

	en	fr	bg
1	Handle	Poignée	Ръкохватка
2	Function buttons	Touches de fonction	Функционални бутони
2.1	Stop button	Touche Arrêt	Бутон за спиране
2.2	Reheat button	Touche Réchauffage	Бутон за претопляне
2.3	Defrost button	Touche Décongélation	Бутон за размразяване
2.4	Toasting degree setting: Reduce toasting degree	Réglage du thermostat : diminution de la température	Регулиране на нивото на изпичане: Намаляване на нивото на изпичане
2.5	Toasting degree setting: Increase toasting degree	Réglage du thermostat : augmentation de la température	Регулиране на нивото на изпичане: Повишаване на нивото на изпичане
3	LED display	Voyants DEL	LED индикатор
4	Power sliding switch	Touche de mise en marche	Плъзгач за включване
5	Toasting slot	Fente	Отвор за печене
6	Slide bar for collapsible bread and roll rack	Taquet à déplier pour le support viennoiserie	Плъзгач за изваждане на стойката за препичане на хлебчета
7	Bread and roll rack	Support viennoiserie	Стойка за препичане на хлебчета
8	Power plug with cable	Fiche secteur avec câble	Мрежов щепсел с кабел
9	Crumb tray	Tiroir ramasse miettes	Подносче за трохи
10	Type label	Plaque signalétique	Фирмена табелка

	cs	es	hu
1	Držadlo	Asa	Fogantyú
2	Funkční tlačítka	Teclas de función	Funkciógombok
2.1	Tlačítko Stop	Tecla Stop	Leállítás gomb
2.2	Tlačítko ohřívání	Tecla Recalentamiento	Újramelegítés gomb
2.3	Tlačítko rozmrazování	Tecla Descongelación	Kiolvasztás gomb
2.4	Nastavení stupně opékání: Menší stupeň opékání	Botón de ajuste: Bajar el nivel de tostado	Pirítási fokozat beállítása: Pirítási fokozat csökkentése
2.5	Nastavení stupně opékání: Větší stupeň opékání	Botón de ajuste: Subir el nivel de tostado	Pirítási fokozat beállítása: Pirítási fokozat növelése
3	Ukazatel	Indicador LED	LED-kijelző
4	Posuvný vypínač	Palanca de mando	Bekapcsoló csúszka
5	Opékací prostor	Ranura de tueste	Sütőtér
6	Jezdec podpěry na pečivo	Botón de mando del soporte de calentamiento	Zsemlemelegítő feltét kipattintó csúszkája
7	Podpěra na pečivo	Soporte de calentamiento	Zsemlemelegítő feltét
8	Zástrčka s kabelem	Enchufe con cable	Hálózati csatlakozó kábellal
9	Přihrádka na drobky	Bandeja recogemigas	Morzsatálca
10	Typový štítek	Placa de identificación	Típusjelzés

	it		
1	Impugnatura	4	Interruttore di accensione
2	Pulsanti di funzionamento	5	Vano di tostatura
2.1	Pulsante stop	6	Leva per minigriglia per scaldare il pane
2.2	Pulsante di ritostatura	7	Minigriglia per scaldare il pane
2.3	Pulsante di scongelamento	8	Spina con cavo
2.4	Impostazione del grado di tostatura: riduzione del grado di tostatura	9	Raccoglibriciole
2.5	Impostazione del grado di tostatura: aumento del grado di tostatura	10	Targhetta
3	Indicatore LED		

	nl	no	pl
1	Greep	Håndtak	Uchwyt
2	Functietoetsen	Funksjonstaster	Przyciski funkcyjne
2.1	Stoptoets	Stopptast	Przycisk stop
2.2	Opwarmtoets	Oppvarmingstast	Przycisk podgrzewania
2.3	Ontdooitoets	Opptiningstast	Przycisk rozmrażania
2.4	Instelling roostergraad: roostergraad verlagen	Innstilling for bruningsgrad Senke bruningsgraden	Ustawianie stopnia opiekania: Zmniejszanie stopnia opiekania
2.5	Instelling roostergraad: roostergraad verhogen	Innstilling for bruningsgrad Øke bruningsgraden	Ustawianie stopnia opiekania: Zwiększanie stopnia opiekania
3	LED-indicatie	LED-panel	Wyświetlacz LED
4	Inschakelschuif	Startspak	Suwak włączający
5	Roosterschacht	Ristespalte	Szczelina opiekania
6	Uitklapschuif voor broodjesrekje	Uttrekkbar rundstykkeholder	Suwak do rozkładania rusztu do bułek
7	Broodjesrekje	Rundstykkeholder	Ruszt do bułek
8	Netstekker met snoer	Stikkontakt med ledning	Wtyczka z przewodem
9	Kruimellade	Smuleskuff	Tacka na okruchy
10	Typeplaatje	Typeskilt	Tabliczka znamionowa

	ro	ru	sk
1	Mâner	Ручка	Držiak
2	Taste funcționale	Функциональные клавиши	Tlačidlá funkcií
2.1	Tasta Oprire	Клавиша остановки	Tlačidlo stop
2.2	Tasta Reîncălzire	Клавиша подогрева	Tlačidlo ohrievania
2.3	Tasta Decongelare	Клавиша размораживания	Tlačidlo rozmrazovania
2.4	Reglarea gradului de prăjire: reducerea gradului de prăjire	Установка температуры обжарки: уменьшение температуры обжарки	Nastavenie stupňa opekania: zníženie stupňa opekania
2.5	Reglarea gradului de prăjire: creșterea gradului de prăjire	Установка температуры обжарки: увеличение температуры обжарки	Nastavenie stupňa opekania: zvýšenie stupňa opekania
3	Afișaj LED	Светодиодный индикатор	LED ukazovateľ
4	Comutator glisant de pornire	Включающий ползунок	Spúšťacia páčka
5	Fantă de prăjire	Обжарочная камера	Opekacia štrbina
6	Glisor pentru suportul de chifle	Раскрывающаяся заслонка противня для булочек	Vysúvač nástavca na žemle
7	Suport de chifle	Противень для булочек	Nástavec na žemle
8	Ștecăr cu cablu	Сетевой шнур с вилкой	Sieťová zástrčka s káblom
9	Tavă pentru firimituri	Поддон для крошек	Tácka na omrvinky
10	Plăcuță de identificare	Заводская табличка	Typový štítok

	sl		
1	Ročaj	4	Vklopno stikalo
2	Funkcijske tipke	5	Reža
2.1	Tipka STOP	6	Stikalo za dvig držala
2.2	Tipka za pogrevanje	7	Držalo
2.3	Tipka za odtajanje	8	Električni vtič s kablom
2.4	Nastavitev moči pečenja: znižanje moči pečenja	9	Predalček za drobtine
2.5	Nastavitev moči pečenja: zvišanje moči pečenja	10	Tipska ploščica
3	LED-indikator		

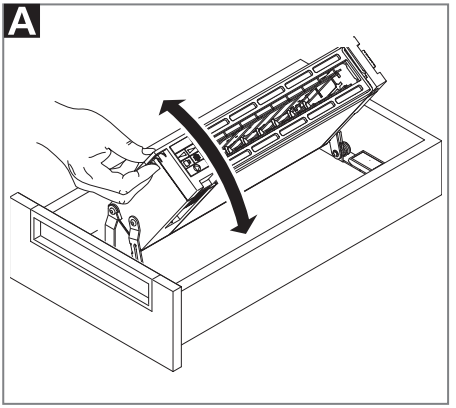
A

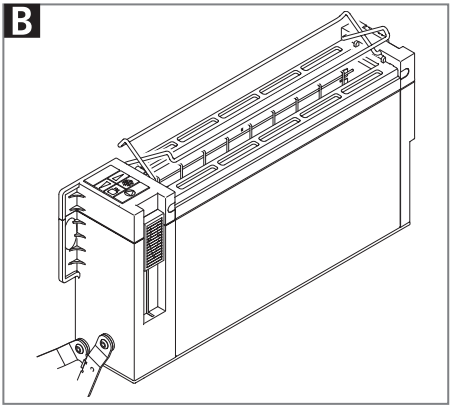
B

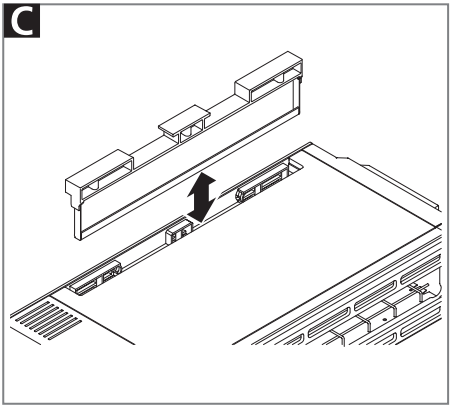
C

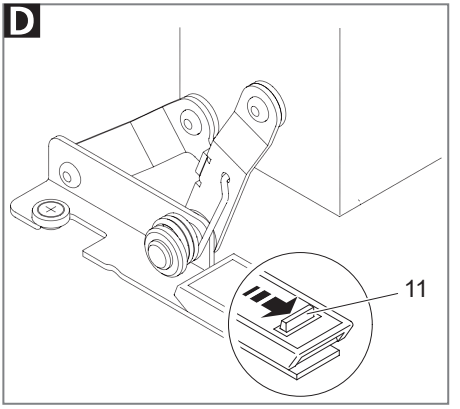
D
11

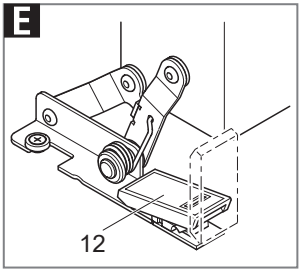
E
12

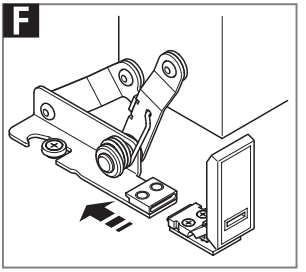
F

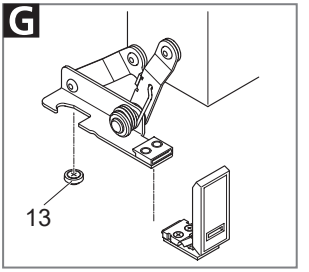
G
13

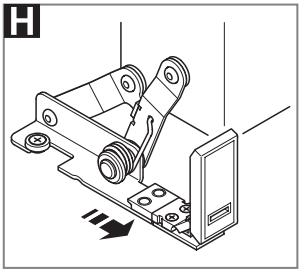
H

I
ritterwerk GmbH
Industriestraße 13
82194 Gröbenzell
Typ: xxxxx xxx.xxx
xxxV~ xxxHz xxxW KB xx min
Made in Germany
www.ritterwerk.de
FD: xxx

K

min.
415 mm

75 mm

min.
184 mm

53 mm

300 mm

L

3 x 16

4 x 13

M

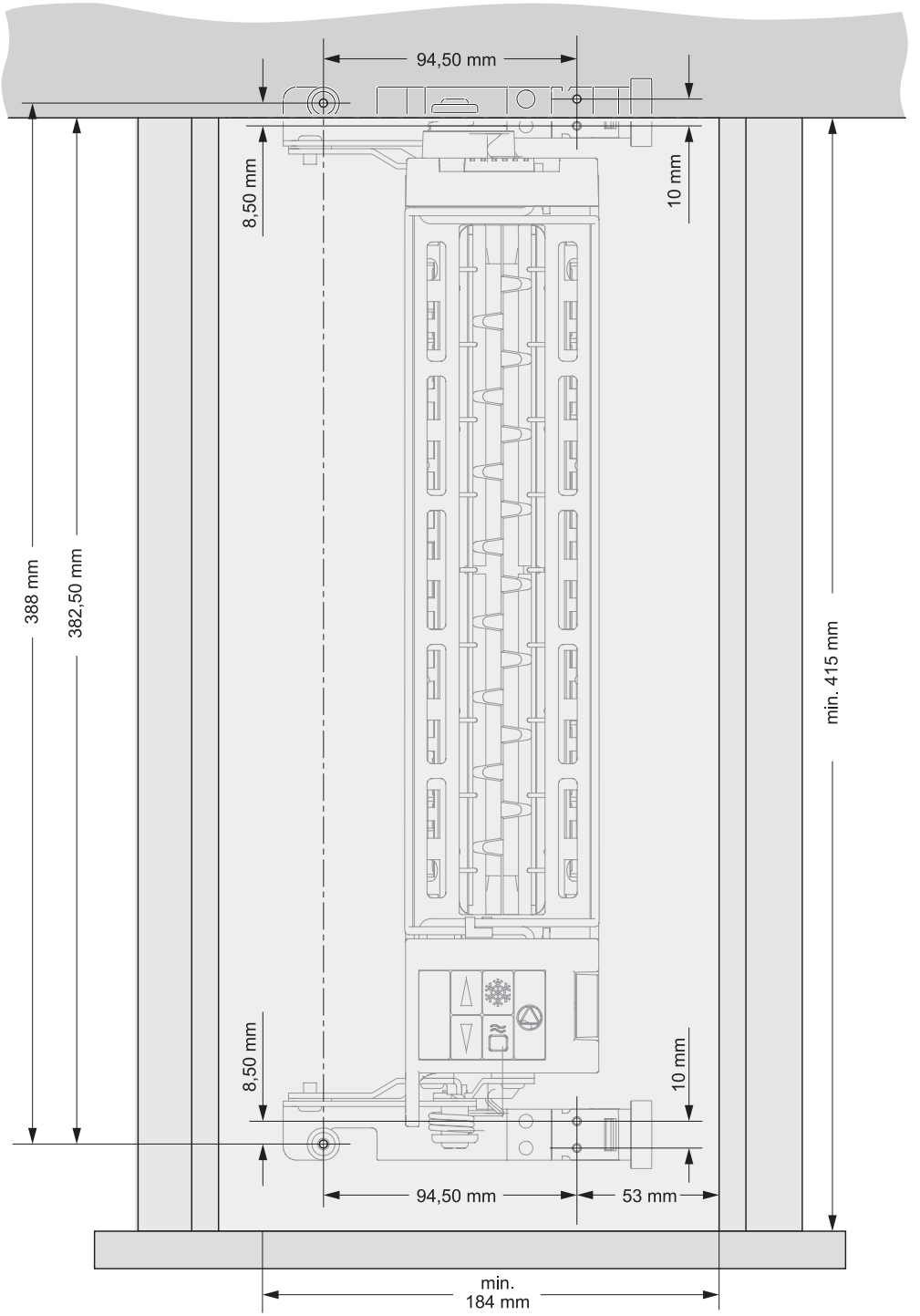
94,50 mm
8,50 mm
10 mm
388 mm
382,50 mm
min. 415 mm
8,50 mm
10 mm
94,50 mm
53 mm
min.
184 mm

de	Gebrauchs- und Montageanleitung	2
en	Operating and assembly instructions	10
fr	Notice d'utilisation et de montage	17
bg	Ръководство за употреба и монтаж	25
cs	Návod k montáži a obsluze	33
es	Instrucciones de montaje y de uso	39
hu	Használati és összeszerelési útmutató	46
it	Istruzioni per l'utilizzo e il montaggio	53
nl	Gebruiks- en montageaanwijzing	61
no	Bruksanvisning og monteringsveiledning	68
pl	Instrukcja obsługi i montażu	75
ro	Instrucțiuni de utilizare și montare	83
ru	Руководство по эксплуатации и инструкция по сборке	91
sk	Návod na použitie a montáž	99
sl	Navodila za uporabo in vgradnjo	106

ALLGEMEINE SICHERHEITSHINWEISE

Um Verletzungen oder eine Beschädigung des Toasters zu vermeiden, beachten Sie unbedingt nachfolgende Sicherheitshinweise:

– Setzen Sie den Toaster nur im Haushalt und nicht gewerblich ein.
– Die Einbaumontage (siehe Seite 9 oder QR-Code auf Titelseite) muss in jedem Fall von Fachpersonal ausgeführt werden. ritterwerk haftet nicht für Folgen aus unvorschriftsmäßiger oder mangelhafter Montage.
– Arbeiten Sie mit dem Gerät erst, wenn es fachgerecht eingebaut wurde.
– Klappen Sie das Gerät nach jedem Gebrauch ein und schließen Sie den Schubkasten.
– Verwenden Sie ausschließlich das mitgelieferte Zubehör.
– Die Netzleitung muss so geführt sein, dass sich das Gerät, ohne diese einzuklemmen, völlig einschwenken lässt. Die Netzleitung muss direkt vom Einbausystem frei zur im Unterschrank zu montierenden Steckdose geführt werden.
– Knicken Sie das Netzkabel nicht. Wickeln Sie das Kabel nicht um das Gerät.
– Das Gerät kann von Kindern ab 8 Jahren sowie von Personen mit reduzierten physischen, sensorischen oder mentalen Fähigkeiten oder Mangel an Erfahrung und/oder Wissen benutzt werden, wenn sie beaufsichtigt oder bezüglich des sicheren Gebrauchs unterwiesen wurden und die daraus resultierenden Gefahren verstanden haben.
– Kinder dürfen nicht mit dem Gerät spielen.
– Kinder jünger als 8 Jahre sind vom Gerät und der Anschlussleitung fernzuhalten.
– Reinigung und Benutzer-Wartung dürfen nicht durch Kinder durchgeführt werden, es sei denn sie sind älter als 8 Jahre und beaufsichtigt.
– Das Gerät ist bei nicht vorhandener Aufsicht und vor dem Reinigen stets vom Netz zu trennen.
– Der Toaster darf nicht über eine Zeitschaltuhr oder ein Fernwirksystem betrieben werden.

– Schließen Sie den Toaster ausschließlich an eine geeignete Wechselspannungsquelle an, die den Angaben auf dem Typenschild entspricht.
– Lassen Sie den Toaster während des Betriebs nicht unbeaufsichtigt.

Stromschlaggefahr

– Ziehen Sie bei Betriebsstörungen, vor jeder Reinigung und wenn der Toaster nicht in Gebrauch ist, immer den Netzstecker aus der Steckdose. Ziehen Sie dabei am Stecker und nicht am Kabel.
– Tauchen Sie den Toaster nicht in Wasser. Setzen Sie den Toaster niemals Regen oder anderer Feuchtigkeit aus. Sollte der Toaster doch einmal ins Wasser gefallen sein, ziehen Sie erst den Netzstecker aus der Steckdose und nehmen Sie dann das Gerät aus dem Wasser. Lassen Sie danach den Toaster von einer zugelassenen Servicestelle überprüfen, bevor Sie ihn wieder in Betrieb nehmen.
– Benutzen Sie den Toaster nicht mit feuchten Händen. Benutzen Sie ihn nicht, wenn er feucht oder nass ist oder wenn Sie auf feuchtem Boden stehen. Betreiben Sie den Toaster nicht im Freien.
– Stellen Sie bei Beschädigungen von Geräteteilen den Betrieb sofort ein und setzen Sie sich mit dem ritter-Kundendienst in Verbindung.
– Wenn das Netzkabel beschädigt wird, muss dieses durch den Hersteller, seinen Kundendienst oder ähnlich qualifizierte Personen ersetzt werden, um Gefährdungen zu vermeiden.
– Die Heizdrähte werden im Betrieb mit Netzspannung versorgt. Hantieren Sie deshalb niemals mit metallischen Gegenständen im Toaster.

Verbrennungsgefahr

– Während des Betriebs kann die Temperatur berührbarer Oberflächen sehr hoch sein. Lassen Sie den Toaster deshalb erst etwas abkühlen, bevor Sie ihn z. B. zum Reinigen anfassen.
– Die Brötchenauflage kann sehr heiß werden. Fassen Sie deshalb die Brötchenauflage zum Aufstellen oder Absenken nur am Ausklappschieber an.
– Frisch getoastete oder aufgebackene Brotwaren können sehr heiß sein. Entnehmen Sie das Röstgut deshalb erst, wenn es etwas abgekühlt ist.

Brandgefahr

Brot kann brennen. Es ist deshalb nicht völlig auszuschließen, dass sich Brotwaren beim Toasten entzünden. Beachten Sie deshalb folgende Hinweise:

– Betreiben Sie den Toaster nicht in der Nähe oder unterhalb von brennbaren Materialien wie z. B. Gardinen.
– Decken Sie den Röstschacht, während der Toaster in Betrieb ist, auf keinen Fall ab.
– Toasten Sie keine trockenen Brotwaren wie Knäckebrot oder Zwieback etc.
– Toasten Sie keine bestrichenen Brotwaren.
– Legen Sie Brötchen nie direkt auf den Röstschacht. Verwenden Sie dazu immer die ausgeklappte Brötchenauflage.
– Lassen Sie den Toaster nach jeder Nutzung mind. 30 Sekunden abkühlen.
– Leeren Sie nach jeder Verwendung des Toasters das Krümelfach.

Klappen Sie die Grafiken im vorderen und hinteren Buchrücken aus.

Bitte lesen Sie die Anleitung vor Inbetriebnahme des Gerätes sorgfältig durch. Bewahren Sie die Gebrauchsanleitung auf und geben Sie diese bei Weitergabe des Gerätes mit.

Alternativ steht die aktuelle Gebrauchsanleitung unter www.ritterwerk.de zur Verfügung.

ZWECKBESTIMMUNG

Der Toaster dient ausschließlich zum Rösten von Toastbrot, Schnittbrot und Brötchen für den häuslichen Gebrauch in haushaltsüblichen Mengen.

Der Toaster ist für den Kontakt mit Lebensmitteln geeignet.

Nicht bestimmungsgemäßer Gebrauch oder falsche Bedienung kann zu schweren Verletzungen oder zur Beschädigung des Gerätes führen. Es entfallen sämtliche Garantie- und Haftungsansprüche.

FUNKTIONS-BESCHREIBUNG

Der Einbau-Toaster ET 10 / BT 10 kann in jede Normschublade mit mind. 30 cm Korpusbreite eingebaut werden. Im eingebauten Zustand ist er mit nur einem Handgriff in der Schublade aufgestellt und betriebsbereit.

Der Toaster verfügt über eine automatische Röstgutzentrierung.

Toasten
Mit der Toastfunktion rösten Sie Brotwaren entsprechend dem gewünschten Röstgrad.

Aufwärmen
Mit der Aufwärmfunktion können Sie ein bereits getoastetes, aber wieder abgekühltes Brot aufwärmen. Der Aufwärmvorgang dauert ca. 30 Sekunden.

Auftauen
Mit der Auftaufunktion können Sie gefrorene Brotscheiben in einem Vorgang auftauen und entsprechend dem eingestellten Röstgrad toasten.

Aufbacken
Mit Hilfe der integrierten Brötchenauflage können Sie Brötchen aufbacken.

Gedächtnis-Funktion (Memory-Funktion)
Wenn Sie das Gerät an die Stromversorgung anschließen, beginnt das Gerät als Voreinstellung immer mit Bräunungsgrad 4 (4 LEDs leuchten). Wenn Sie allerdings bereits einen anderen Bräunungsgrad eingestellt haben, dann beginnt das Gerät beim nächsten Einschalten wieder mit der zuletzt gewählten Einstellung. Sie können diese Einstellung jedoch beliebig ändern. Stellen Sie dazu bis zu 10 Sekunden nach dem Einschalten mit den Tasten (2.4/2.5) den gewünschten Röstgrad ein, bis die entsprechende Anzahl von LEDs auf der LED-Anzeige leuchtet.

Hinweis:
Ihre Einstellung wird erst gelöscht, wenn Sie das Gerät von der Stromversorgung trennen oder während eines Toastvorganges die Stopp-Taste (2.1) drücken.
Danach beginnt das Gerät wieder mit Bräunungsgrad 4.

Zusatzfunktionen
- Durch die Röstgutzentrierung wird das Brot im Röstschacht automatisch zentriert.
- Der Toaster schaltet sich automatisch aus, wenn er in die waagrechte Position geschwenkt wird.

LED-ANZEIGE

Die LED-Anzeige gibt Aufschluss über die aktuell ausgeführte Funktion:

Toasten
Beim Start des Röstvorgangs leuchtet eine dem eingestellten Röstgrad entsprechende Anzahl an LEDs auf. Der Röstgrad ist in neun Stufen einstellbar.

Mit Fortschreiten des Toastvorgangs erlöschen die LEDs nacheinander, so dass die verbleibende Röstzeit einschätzbar ist.

Aufwärmen
Die LEDs leuchten nacheinander auf und erlöschen, wenn der Aufwärmvorgang abgeschlossen ist.

Auftauen
Während dieses Vorgangs blinken eine dem eingestellten Röstgrad entsprechende Anzahl an LEDs. Sie erlöschen erst, wenn der Auftau- und Röstvorgang beendet ist.

Aufbacken
Beim Start des Aufbackvorgangs leuchtet eine dem eingestellten Röstgrad entsprechende Anzahl an LEDs auf. Mit Fortschreiten des Aufbackvorgangs erlöschen die LEDs nacheinander, so dass die verbleibende Aufbackzeit einschätzbar ist.

INBETRIEBNAHME

Vorbereitung

- Lassen Sie das Gerät vor der ersten Inbetriebnahme von einem Fachmann in einen geeigneten Schubkasten einbauen.
- Reinigen Sie das Gerät, bevor es mit Lebensmitteln in Verbindung kommt (siehe REINIGEN).
- Verbinden Sie den Netzstecker (8) mit der im Einbauschrank vorgesehenen Steckdose.
- Führen Sie 3-mal einen Toastvorgang ohne eingelegtes Röstgut durch (siehe ANWENDUNG).

Sorgen Sie dabei für eine ausreichende Lüftung z. B. über geöffnete Fenster.

ANWENDUNG

Vorbereitung

- Ziehen Sie den Schubkasten mit dem Toaster bis zum Anschlag heraus.

A Heben Sie den Toaster am Griff (1) an und schwenken Sie ihn in die senkrechte Position.

- Stellen Sie sicher, dass das Krümelfach (9) eingeschoben ist.

Der Toaster ist so ausgelegt, dass normales Toastbrot bei mittlerer Stufe goldgelb geröstet wird. Bei goldgelber Röstung wird der Brotgeschmack optimal betont.
Das Röstergebnis kann je nach Typ und Lagerzustand des Brotes abweichen.

Hinweis:
Zu stark geröstetes Brot steht im Verdacht, gesundheitsschädlich zu sein.

Toasten

- Geben Sie das Brot in den Röstschacht (5).
- Drücken Sie den Einschaltschieber (4) nach unten, bis er einrastet.
- Stellen Sie ggf. mit den Tasten für die Röstgradeinstellung (2.4/2.5) den gewünschten Bräunungsgrad ein.

Der Röstvorgang wird gestartet.

Nach Ablauf der Röstzeit wird der Toastvorgang gestoppt.

Aufwärmen

- Geben Sie das aufzuwärmende Brot in den Röstschacht (5).
- Drücken Sie den Einschaltschieber (4) nach unten, bis er einrastet.
- Drücken Sie die Aufwärm-Taste (2.2).

Nach ca. 30 Sekunden ist der Aufwärmvorgang beendet.

Auftauen

- Geben Sie das aufzutauende Brot in den Röstschacht (5).
- Drücken Sie den Einschaltschieber (4) nach unten, bis er einrastet.
- Drücken Sie die Auftau-Taste (2.3) und stellen Sie ggf. mit den Tasten für die Röstgradeinstellung (2.4/2.5) den gewünschten Bräunungsgrad ein.

Der Auftau- und Röstvorgang wird gestartet. Das Brot wird erst aufgetaut und dann entsprechend dem eingestellten Röstgrad getoastet.

Nach Ablauf der Röstzeit wird der Toastvorgang automatisch gestoppt.

Aufbacken

Drücken Sie den Ausklappschieber (6) nach links, bis er einrastet.

B Die Brötchenauflage wird aufgestellt.

- Legen Sie die Aufbackware auf die Brötchenauflage.
- Drücken Sie den Einschaltschieber (4) nach unten, bis er einrastet.
- Stellen Sie ggf. mit den Tasten für die Röstgradeinstellung (2.4/2.5) den gewünschten Bräunungsgrad ein.

VORSICHT, Verbrennungsgefahr:
Die Brötchenauflage kann sehr heiß werden. Klappen Sie deshalb die Brötchenauflage zurück, indem Sie den Ausklappschieber nach rechts schieben, bis er einrastet.

Vorgang unterbrechen

- Drücken Sie die Stopp-Taste (2.1), um den Vorgang zu unterbrechen.

Nach Betätigen der Stopp-Taste wird der Röstgrad auf Werkseinstellung zurückgesetzt.

FALLS SICH EIN BROT VERKLEMMT HAT

Sollte sich das Röstgut im Röstschacht verklemmen, schaltet der Toaster trotzdem nach Ablauf des eingestellten Röstgrades ab.

- Ziehen Sie den Netzstecker aus der Steckdose.
- Versuchen Sie vorsichtig, das Brot vollständig zu lösen und zu entnehmen (z. B. mit einem Holzstiel).

KRÜMELFACH LEEREN

Leeren Sie das Krümelfach (9) am besten nach jeder Verwendung aus, damit keine Brotkrümel im Toaster verkohlen oder festbacken (siehe Abschnitt „Toaster reinigen“ im Kapitel REINIGEN).

Info:
Zum Leeren des Krümelfachs kann sich der Toaster sowohl in stehender als auch in liegender Position befinden.

REINIGEN

Reinigen Sie das Gerät und die Schublade nach jeder Verwendung, da sich verderbliche Rückstände festsetzen können.

WARNUNG, Stromschlaggefahr:
Ziehen Sie vor dem Reinigen den Netzstecker aus der Steckdose.

Toaster reinigen

VORSICHT, Verbrennungsgefahr:
Lassen Sie den Toaster vor dem Reinigen abkühlen.

C Ziehen Sie das Krümelfach (9) aus dem Gerät und entsorgen Sie den Inhalt.

- Spülen und trocknen Sie das Krümelfach von Hand (nicht in der Spülmaschine!).
- Wischen Sie die äußeren Gehäuseteile mit einem feuchtem Tuch ab.

VORSICHT, Gefahr der Gerätebeschädigung:
– Verwenden Sie keine Scheuermittel, Schwämme mit rauhen Oberflächen oder harte Bürsten.
– Reinigen Sie niemals den Röstschacht von innen.

Schublade reinigen

Nehmen Sie den Toaster aus der Schublade:

D Drücken Sie die Verschlusssicherung (11) in Pfeilrichtung.

E Klappen Sie den Verschlussbügel (12) nach oben.

F Schieben Sie den Toaster in Pfeilrichtung.

- Heben Sie den Toaster nach oben ab.
- Reinigen Sie die Schublade gemäß Angaben des Küchenmöbel-Herstellers.

Setzen Sie den Toaster wieder in die Schublade ein:

G Setzen Sie den Toaster auf die Halteknöpfe (13) in der Schublade.

H Schieben Sie den Toaster in Pfeilrichtung.

E Klappen Sie den Verschlussbügel (12) nach unten, bis er einrastet.

- Stecken Sie den Netzstecker in die Steckdose.

AUFBEWAHRUNG

C Leeren Sie das Krümelfach (9).

A Fassen Sie den Toaster am Griff (1) und schwenken Sie ihn in den Schubkasten, bis er vollständig umgeklappt ist.

VORSICHT, Verbrennungsgefahr:
Das Gehäuse des Toasters kann sehr heiß werden. Fassen Sie den Toaster zum Einschwenken deshalb ausschließlich am Griff an.

ENTSORGUNG VON ELEKTRO- UND ELEKTRONIK-ALTGERÄTEN

Dieses Symbol weist darauf hin, dass dieses Produkt nicht mit unsortiertem Siedlungsabfall entsorgt werden darf. Es gibt ein separates (kostenloses) System für die Sammlung und Rückgabe von Elektro- und Elektronik-Altgeräten. Für weitere Informationen wenden Sie sich bitte an Ihre Gemeindeverwaltung oder an das Geschäft, in dem Sie das Produkt gekauft haben. Indem Sie sicherstellen, dass dieses Produkt ordnungsgemäß entsorgt wird, tragen Sie dazu bei, mögliche negative Folgen für die Umwelt und die menschliche Gesundheit zu vermeiden und die natürlichen Ressourcen zu erhalten.

REACH-VERORDNUNG

Siehe www.ritterwerk.de

SERVICE, REPARATUREN UND ERSATZTEILE

Ihr Gerät entspricht den einschlägigen Sicherheitsbestimmungen für Elektro-Hausgeräte.

Im Reparaturfall setzen Sie sich mit dem ritter-Kundendienst in Verbindung. Damit ist sicher gestellt, dass Mängel und Störungen fachmännisch und schnell behoben werden.

Durch unsachgemäße Reparaturen können erhebliche Gefahren für den Benutzer entstehen. Reparaturen dürfen nur von geschultem Fachpersonal durchgeführt werden.

Wenn das Netzkabel beschädigt wird, muss dieses durch den Hersteller, seinen Kundendienst oder ähnlich qualifizierte Personen ersetzt werden, um Gefährdungen zu vermeiden.

Innerhalb der Garantiezeit legen Sie bitte stets den Kaufbeleg bei.

Verwenden Sie nur Original-Ersatzteile. Geben Sie die auf dem Typenschild (10) aufgedruckten oder eingeprägten Informationen an:

1. die 6-stellige Typ-Nummer
2. die 3-stellige FD-Nummer

Kundendienst in Deutschland:
ritterwerk GmbH
Zentralkundendienst
Industriestraße 13
82194 Gröbenzell

Telefon (08142) 440 16-60
Telefax (08142) 440 16-70

kundendienst@ritterwerk.de
www.ritterwerk.de

TECHNISCHE DATEN

Das Gerät entspricht den CE-Vorschriften.

Netzspannung/Leistungsaufnahme:
siehe Typenschild an der Unterseite des Gerätes

Schutzklasse: 1

GARANTIE-ERKLÄRUNG

Für diesen ritter Toaster leisten wir eine 2-jährige Hersteller-Garantie, gerechnet ab Kaufdatum und nach Maßgabe der EU-Gewährleistungsrichtlinien. Ihre gesetzlichen Gewährleistungsansprüche nach § 437 ff. BGB bleiben von dieser Regelung unberührt. Die Herstellergarantie gilt für alle innerhalb der europäischen Union verkauften Geräte. Die Garantiebedingungen können Sie unter www.ritterwerk.de/garantie einsehen.

Darüber hinaus leistet ritterwerk für alle ritter Einbausysteme,welche im Rahmen eines Werkvertrags (d. h. mit einer individuell geplanten Küche) verkauft und von Fachpersonal (Küchenmonteur, Schreiner etc.) montiert bzw. eingebaut wurden, eine 5-jährige Herstellergarantie, gerechnet ab Kaufdatum. Als Nachweis gilt der Kaufbeleg der kompletten Küche.

SYMBOLERKLÄRUNG

Symbol	Erklärung
CE	CE-Kennzeichnung: Das Produkt ist konform mit den geltenden Anforderungen der Europäischen Union.
	Das Produkt wurde nach dem 13. August 2005 in Verkehr gebracht. Es darf nicht über den normalen Hausmüll entsorgt werden. Das Symbol der durchgestrichenen Mülltonne weist auf die Notwendigkeit der getrennten Sammlung hin.
	Für den Kontakt mit Lebensmitteln geeignet

MONTAGE UND EINBAU

Beachten Sie die Grafiken (**K** bis **M**) im hinteren und vorderen Buchrücken.

Weitere Informationen zum Einbau finden Sie auch unter www.ritterwerk.de/ einbauhinweise.

Sicherheitshinweise

Um Verletzungen oder eine Beschädigung des Gerätes zu vermeiden, beachten Sie unbedingt nachfolgende Sicherheitshinweise:

– Die Montage muss in jedem Fall von Fachpersonal ausgeführt werden. ritterwerk haftet nicht für Folgen aus unvorschriftsmäßiger und/ oder mangelhafter Montage.
– Die Netzleitung muss so geführt sein, dass sich das Gerät, ohne diese einzuklemmen, völlig einschwenken lässt. Die Netzleitung muss direkt vom Einbausystem frei zur im Unterschrank zu montierenden Steckdose geführt werden.
– Ziehen Sie vor der Montage den Netzstecker aus der Steckdose.

Einbaubedingungen

Die nachfolgenden Angaben sind Mindestmaße.

– Lichte Breite Schubkasten: 200 mm
– Lichte Höhe Schubkastenboden/ Traverse: 75 mm
– Lichter Auszug Arbeitsplattenvorderkante/ Innenkante Schubkastenblende: 415 mm
– Lichte Breite (nutzbar) Schubkastenboden: 184 mm
– Gerätebreite (eingeklappt): 178 mm

Der Schubkastenboden sollte mindestens 16 mm stark sein.

Die Schubkastenführung sollte bei einer Nennlänge von ca. 500 mm eine statische Belastbarkeit von mindestens 30 kg haben.

Bei Korpusbreiten über 300 mm kann vom seitlichen Mindestabstand „53 mm“ abgewichen und der Toaster innerhalb der Schublade seitlich ausgemittelt werden.

Steckdose auswählen

Hinweis:
Eine Aufbausteckdose (entsprechend VDE/DIN 49440, ÖVE, SEV) muss auf Höhe des Schubkastens an oder hinter der Rückwand vorhanden sein.

Die Verbindung zwischen Steckdose und Netzanschlussleitung soll unterhalb der hinteren Traverse bzw. des Oberbodens und möglichst weit oben in der hinteren Unterschrankecke liegen.

Der Schubkasten muss sich bei eingestecktem Netzstecker vollständig einschieben lassen.

Der Netzstecker muss für den Anwender zugänglich sein, damit er das Gerät bei Bedarf (z. B. zur Reinigung) von der Netzspannung trennen kann.

Toaster montieren

• Ziehen Sie den Schubkasten bis zum Anschlag aus.

K Legen Sie die Bohrschablone wie dargestellt in die Schublade.

• Körnen Sie die Positionen für die vier notwendigen Bohrungen an.
• Verwenden Sie einen 1,5-mm-Bohrer, um die angekörnten Positionen vorzubohren.

L und **M** Montieren Sie die Haltevorrichtung mit den sechs im Lieferumfang enthaltenen Senkkopfschrauben (vier Stück 3 x 16, zwei Stück 4 x 13; bei Schubkastenboden 16 mm).

• Montieren Sie den Toaster wie in der Gebrauchsanleitung beschrieben.
• Stecken Sie den Netzstecker in die Steckdose.

GENERAL SAFETY INSTRUCTIONS

To avoid personal injury or damage to the toaster, please observe the following safety instructions:

– The toaster is to be used for domestic purposes only and must not be used commercially.
– Assembly (see page 16 or the QR code on the cover) must be performed by qualified personnel only. ritterwerk will not be held liable for the consequences of improper or incorrect assembly.
– Do not start using the appliance until it has been installed by a professional.
– Fold the appliance away after each use and keep the drawer closed.
– Use the accessories included in the delivery specification only.
– The power cord must be positioned to ensure that the appliance can be fully folded down into the drawer without the cable becoming trapped. The power cord must be routed directly and without obstruction from the built-in system to the socket to be installed in the floor cabinet.
– Do not bend the power cord. Never wrap the cable around the appliance.
– The appliance may be used by children over 8 years of age as well as by persons with reduced physical, sensory or intellectual capabilities or persons lacking in relevant experience and/or knowledge provided that they do so under supervision or have been instructed in the safe use of the appliance and understand the potential risks associated with its use.
– Do not allow children to play with the appliance.
– Keep the appliance and its connection cable out of reach of children under the age of 8.
– Children must not be permitted to clean or perform user maintenance on the appliance unless they are over 8 years of age and supervised.
– Always disconnect the appliance from the mains whenever it is to be left unsupervised and prior to cleaning.
– The toaster must not be operated using a timer or telecontrol system.

– Only connect the toaster to a suitable voltage source that conforms with the specifications on the type label.
– Never leave the toaster unattended while it is operating.

Risk of electric shock

– Always remove the power plug from the socket in the event of a malfunction, before cleaning and when the toaster is not in use. When doing so, pull on the plug and not on the cable.
– Never immerse the toaster in water. Never expose the toaster to rain or any other form of moisture. If the toaster falls into water, unplug the cable from the mains socket before removing the toaster from the water. Have the toaster inspected at an authorized service location before using it again.
– Always ensure that your hands are completely dry before using the toaster. Do not use the toaster if it is wet or damp or while you are standing on a damp surface. Do not use the toaster outdoors.
– Stop using the appliance immediately if any parts are damaged and contact the ritter after-sales service.
– If the power cord is damaged, it must be replaced by the manufacturer, the manufacturer's after-sales service or a similarly qualified person to eliminate risk of personal injury.
– The heating wires are supplied with mains power during operation. Therefore, you should never place any metal objects in the toaster.

Risk of burns

- The outer surfaces of the toaster may become very hot while the toaster is in operation. Always allow the toaster to cool down a little before touching it (e.g. prior to cleaning).
- The bread and roll rack may become very hot. Always use the slide bar to raise or collapse the bread and roll rack.
- Freshly toasted or warmed-up bread can be very hot. You should therefore only remove the bread from the toaster when it has cooled down slightly.

Risk of fire

Bread can burn. It is therefore not inconceivable that bread may catch fire while the toaster is operating. Please observe the following fire safety instructions:

- Do not operate the toaster near or below flammable material such as curtains.
- Never cover the toasting slot while the toaster is in use.
- Never use this appliance to toast dried breads such as crisp bread, melba toast etc.
- Never use the toaster to toast bread covered in any kind of coating.
- Never place bread rolls directly over the toasting slot. Always place bread rolls on the bread and roll rack provided.
- Allow the toaster at least 30 seconds to cool down after each use.
- Empty the crumb tray after each use.

Unfold the illustrations at the front and back of this manual.

Please read these instructions thoroughly before you start to use the appliance. Keep these operating instructions in a safe place and ensure that they are included with the appliance if passing it on to a third party.

Alternatively, the current operating instructions are available at www.ritterwerk.de.

INTENDED USE

This toaster is intended to be used exclusively for the toasting of sliced bread and bread rolls that are suitable for toasting in a domestic setting and on a domestic scale.

The toaster is suitable for contact with foodstuffs.

If the appliance is used for any purpose other than its intended use, or if it is operated incorrectly, severe injuries may occur or the appliance may be damaged. All warranty and liability claims will be rendered null and void in this case.

FUNCTIONS

The ET 10 / BT 10 built-in toaster can be installed in any standard drawer with a body width of at least 30 cm. Once installed, it is easily unfolded and ready for use in a matter of seconds.

The toaster includes an auto-centring function.

Toasting

The toasting function allows you to toast bread to your desired toasting degree.

Reheating

The reheating function allows you to reheat cold bread that has already been toasted.

The reheating process takes approximately 30 seconds.

Defrosting

The defrost function allows you to thaw frozen slices of bread and toast them to the desired degree in a single process.

Warming-up

The integrated bread and roll rack allows you to warm up bread rolls for an oven-fresh taste.

Memory function

When you plug in the appliance, it automatically uses toasting degree 4 as the default setting for the degree of browning (4 LED indicators light up). However, if you set a different toasting degree, the appliance will automatically use the most recently selected setting the next time you switch it on. You can change this setting at any time. To set the toasting degree, use the buttons (2.4/2.5) until the corresponding number of LED indicators light up on the LED display. This setting can be made within the first 10 seconds after switching on the toaster.

Note:
Your setting will be deleted if you unplug the appliance or if you press the stop button (2.1) during toasting. The next time you use the toaster, it will then start with toasting degree 4.

Additional functions

– The auto-centring function automatically positions the bread in the centre of the toasting slot.
– The toaster switches off automatically when folded into a horizontal position.

LED DISPLAY

The LED display provides information about the function that is currently in use:

Toasting

When you begin toasting, the LED indicators light up to indicate the toasting degree selected. You can configure nine different toasting degrees.

As toasting progresses, the LED indicators switch off one by one to allow you to estimate the remaining toasting time.

Reheating

The LED indicators light up and switch off one by one when the reheating process is completed.

Defrosting

During defrosting, the LED indicators flash to indicate the toasting degree selected. The indicators do not switch off until the bread has been fully defrosted and toasted.

Warming-up

When the warming-up process begins, the LED indicators light up to indicate the toasting degree selected. As warming-up progresses, the LED indicators switch off one by one to allow you to estimate how much warming-up time remains.

BEFORE USING THE APPLIANCE FOR THE FIRST TIME

Preparation

- Before you use the appliance for the first time, have a specialist install it in a suitable drawer.
- Clean the appliance before allowing it to come into contact with any food (see CLEANING).

- Plug the power plug (8) into the designated socket inside the drawer.
- Set the toaster to "Toast" three times without inserting any bread into the toasting slot (see USING THE APPLIANCE). Ensure that there is sufficient ventilation in the room (e.g. by opening a window).

USING THE APPLIANCE

Preparation

- Pull out the drawer containing the toaster until it stops.

A Lift the toaster by its handle (1) and raise it into an upright position.

- Ensure that the crumb tray (9) is in its designated slot.

The toaster is designed so that regular bread that is suitable for toasting will turn golden brown when a medium toasting degree is selected. Toasting to golden brown brings out the taste of the bread perfectly. The result of toasting may differ depending on the type and freshness of the bread.

Note:
Consuming bread that has been toasted to an excessive degree may be harmful to health.

Toasting

- Place the bread in the toasting slot (5).
- Push the power sliding switch (4) downwards until it locks into place.
- Use the buttons for setting the toasting degree (2.4/2.5) to select the desired degree of browning.

Toasting then begins.

After the set toasting time has elapsed, toasting stops.

Reheating

- Place the bread you want to reheat in the toasting slot (5).
- Push the power sliding switch (4) downwards until it locks into place.
- Press the Reheat button (2.2).

The bread takes approx. 30 seconds to reheat.

Defrosting

- Place the bread you want to defrost in the toasting slot (5).
- Push the power sliding switch (4) downwards until it locks into place.
- Press the Defrost button (2.3) and then use the buttons for setting the toasting degree (2.4/2.5) to select the desired degree of browning.

The defrosting and toasting process then begins. The bread is first defrosted and then toasted to the selected toasting degree.

After the set toasting time has elapsed, toasting stops automatically.

Warming-up

Push the slide bar for the bread and roll rack (6) to the left until it locks into place.

B The bread and roll rack is now in the correct position.

- Place the bread you want to warm up on the bread and roll rack.
- Push the power sliding switch (4) downwards until it locks into place.
- Use the buttons for setting the toasting degree (2.4/2.5) to select the desired degree of browning.

CAUTION, risk of burns:
The bread and roll rack may become very hot. To replace it in its slot, you should therefore push the slide bar to the right until it locks into place.

Interrupting operation

- Press the Stop button (2.1) to interrupt operation of the appliance at any stage.

After you press the Stop button, the toasting degree is reset to the default settings.

WHAT TO DO IF BREAD BECOMES JAMMED

If the item you are toasting gets jammed in the toasting slot, the toaster switches off after the set toasting degree is complete.

- You then need to unplug the appliance from the mains.
- Carefully try to loosen the bread and remove it from the toaster in one piece (e.g. using a small wooden implement).

EMPTYING THE CRUMB TRAY

You should ideally empty the crumb tray (9) after each use to prevent breadcrumbs from carbonizing or becoming baked onto the toaster (see "Cleaning the toaster" in the CLEANING section).

Info:
The crumb tray can be emptied when the toaster is upright or in a horizontal position.

CLEANING

Clean the appliance and the drawer after each use to prevent the accumulation of food residue.

WARNING, risk of electric shock:
Always unplug the appliance from the mains before cleaning.

Cleaning the toaster

CAUTION, risk of burns:
Always allow the toaster to cool down before cleaning.

C Remove the crumb tray (9) from the device and remove any crumbs.

- Clean and dry the crumb tray manually (NOT in the dishwasher).
- Wipe down the external housing parts with a damp cloth.

CAUTION, risk of damage to the appliance:
– Do not use any abrasive cleaners, sponges with rough surfaces or hard brushes to clean the appliance.
– Never clean the interior of the toasting slot.

Cleaning the drawer
Remove the toaster from the drawer:
D Push the slide bar lock (11) in the direction of the arrow.
E Snap the lock clip (12) upwards.
F Slide the toaster in the direction of the arrow.

- Lift the toaster out of the drawer.
- Clean the drawer according to the manufacturer's specifications.

Replace the toaster in the drawer:
G Place the toaster on the holding fixtures (13) in the drawer.
H Slide the toaster in the direction of the arrow.
E Press down on the lock clip (12) until it snaps into place.

- Plug the cable into the socket.

STORAGE

C Empty the crumb drawer (9).
A Holding the toaster by its handle (1), fold it down into the drawer until it is in a fully horizontal position.

CAUTION, risk of burns:
The toaster's external housing may become very hot. You should therefore always use the handle when folding the toaster away.

DISPOSAL OF WASTE ELECTRICAL AND ELECTRONIC EQUIPMENT

This symbol indicates that this product must not be disposed of with unsorted municipal waste. There is a separate (free) system for the collection and return of waste electrical and electronic equipment. For more information, please contact your local authority or the shop where you purchased the product. By ensuring that this product is disposed of correctly, you will help prevent potential negative consequences for the environment and human health and contribute to the conservation of natural resources.

REACH DIRECTIVE

See www.ritterwerk.de

SERVICE, REPAIRS AND SPARE PARTS

Please contact your local after-sales service for service, repairs and spare parts.
See www.ritterwerk.de

TECHNICAL DATA

The appliance complies with the CE specifications.
Mains voltage/power consumption: Refer to the type label on the underside of the appliance.
Safety class: 1

WARRANTY

This ritter toaster comes with a 2-year manufacturer's warranty, calculated from the date of purchase and in accordance with EU warranty directives. Your legal warranty claims according to § 437 ff. BGB (German Civil Code) remain unaffected by this regulation. The manufacturer warranty applies to all devices sold within the European Union. For details of the warranty conditions, see www.ritterwerk.de/warranty.

EXPLANATION OF SYMBOLS

Symbol	Explanation
CE	CE marking: The product complies with the applicable requirements of the European Union.
	The product was put on the market after 13 August 2005. It must not be disposed of as normal domestic waste. The crossed-out wheelie bin symbol indicates that separate collection is required.
	Suitable for contact with foodstuffs

ASSEMBLY AND INSTALLATION

Please refer to the illustrations (K to M) provided at the front and back of this manual.

For more information about installation, see also www.ritterwerk.de/installation-notes.

Safety instructions

To avoid personal injury or damage to the appliance, please observe the following safety instructions:

– Assembly must be performed by qualified personnel only. ritterwerk will not be held liable for the consequences of improper and/or incorrect assembly.
– The power cord must be positioned to ensure that the appliance can be fully folded down into the drawer without the cable becoming trapped. The power cord must be routed directly and without obstruction from the built-in system to the socket to be installed in the floor cabinet.
– Unplug the power plug from the socket before assembly.

Installation conditions

The following dimensions represent minimum values.

– Drawer clearance width: 200 mm
– Clearance height for drawer base/crossbeam: 75 mm
– Pullout clearance for front edge of worktop/inner edge of front drawer panel: 415 mm
– Clearance width (usable) for drawer base: 184 mm
– Width of appliance (when folded down): 178 mm

The drawer base should be at least 16 mm thick.

At a nominal length of 500 mm, the drawer runners should have a static load capacity of at least 30 kg.

For body widths exceeding 300 mm, it is possible to deviate from the minimum lateral distance of 53 mm and centre the toaster laterally within the drawer.

Selecting a socket

Note:
A surface-mounted socket (that complies with VDE/DIN 49440, ÖVE, SEV) must be mounted either on or behind the rear panel at drawer height.

The power cord connection to the socket should be routed under the rear crossbeam or the underside of the work top and as high up as possible in the corner of the floor cabinet's rear panel.

It must be possible to slide the drawer in fully while the power plug is in the socket.

The power plug must be easily accessible to the user to ensure that the appliance can be unplugged from the mains as required (for example, prior to cleaning).

Mounting the toaster

• Pull out the drawer until it stops.

K Place the drill template in the drawer as shown in the illustrations.

• Mark the positions for the four drill-holes required.

• Use a 1.5 mm drill to pre-drill the marked positions.

L and **M** Use the six countersunk screws provided (four 3 x 16, two 4 x 13; for a drawer base of 16 mm) to mount the holding fixture.

• Mount the toaster in the drawer as described in the operating instructions.

• Plug the cable into the socket.

INSTRUCTIONS DE SÉCURITÉ GÉNÉRALES

Pour éviter de se blesser ou d'endommager le grille-pain, respecter impérativement les instructions de sécurité énoncées ci-après :

– Utiliser le grille-pain uniquement à des fins domestiques, et non industrielles.
– Dans tous les cas, le montage encastré (voir page 24 ou le code QR sur la page de titre) doit être effectué par du personnel qualifié. ritterwerk n'est pas responsable des conséquences découlant d'un montage défectueux ou non conforme aux prescriptions.
– N'utiliser l'appareil que lorsqu'il a été monté correctement.
– Rabattre l'appareil après chaque utilisation et fermer le tiroir.
– Utiliser exclusivement les accessoires fournis.
– Le câble d'alimentation doit être acheminé de manière à ce que l'appareil puisse être complètement rabattu sans coincer le câble. Le câble d'alimentation doit être acheminé directement et librement du système d'encastrement vers la prise de courant qui doit être montée dans le meuble bas.
– Ne pas plier le câble secteur. Ne pas enrouler le câble autour de l'appareil.
– L'appareil peut être utilisé par des enfants dès 8 ans et par des personnes ayant des capacités physiques, sensorielles ou mentales réduites ou ne disposant pas de l'expérience et/ou des connaissances requises, à condition qu'elles soient surveillées ou qu'elles aient reçu des instructions sur l'utilisation et soient conscientes des dangers qui en résultent.
– Les enfants ne doivent pas jouer avec l'appareil.
– Les enfants de moins de 8 ans doivent être tenus à l'écart de l'appareil et du cordon d'alimentation.
– Le nettoyage et la maintenance de l'appareil ne doivent pas être effectués par des enfants, à moins qu'ils aient plus de 8 ans et qu'ils soient sous surveillance.
– L'appareil doit toujours être mis hors tension s'il n'est pas sous surveillance et avant d'être nettoyé.
– Le grille-pain ne doit pas fonctionner par le biais d'une minuterie ou d'un système de télécommande.

– Brancher le grille-pain uniquement sur une source de tension alternative adéquate, conforme aux indications figurant sur la plaque signalétique.
– Ne jamais laisser le grille-pain hors surveillance lorsqu'il est en service.

Risque de décharge électrique

– Débrancher toujours la fiche secteur de la prise de courant en cas de panne, avant de nettoyer le grille-pain ou lorsqu'il n'est pas utilisé. Tirer sur la fiche et non sur le câble.
– Ne pas plonger le grille-pain dans l'eau. Ne pas exposer le grille-pain à la pluie ou à d'autres sources d'humidité. Si le grille-pain devait toutefois tomber dans l'eau, débrancher tout d'abord la fiche secteur de la prise de courant, puis sortir l'appareil de l'eau. Faire ensuite vérifier le grille-pain dans un centre de service après-vente agréé avant de le remettre en marche.
– Ne jamais utiliser le grille-pain avec des mains humides. Ne pas l'employer lorsqu'il est humide ou mouillé, ou si vous vous trouvez sur un sol humide. Ne pas utiliser le grille-pain en plein air.
– Cesser aussitôt d'utiliser l'appareil si certains de ses éléments sont endommagés et contacter le service après-vente ritter.
– Si le câble secteur est endommagé, il doit être remplacé par le fabricant, son service après-vente ou une personne disposant de la qualification requise, afin d'exclure tout risque.
– Lorsque l'appareil fonctionne, les fils de chauffage sont alimentés avec la tension secteur. Ne jamais introduire en conséquence des objets métalliques dans le grille-pain.

Risque de brûlure

– Pendant le fonctionnement, la température des surfaces pouvant être touchées peut être très élevée. Laisser refroidir un peu en conséquence le grille-pain avant de le saisir p. ex. pour le nettoyer.
– Le support viennoiserie peut devenir très chaud. Aussi, ne saisir le support viennoiserie qu'au niveau du taquet à déplier pour le mettre en place ou l'abaisser.
– Le pain grillé ou réchauffé peut être très chaud. Retirer en conséquence les tranches ou les viennoiseries uniquement lorsqu'elles sont refroidies.

Risque d'incendie

Le pain peut prendre feu. Il est impossible d'exclure que le pain ou les viennoiseries ne s'enflamment pas. Respecter en conséquence les consignes suivantes :

– Ne jamais faire fonctionner le grille-pain à proximité ou en dessous de matériaux inflammables, comme des rideaux.
– Ne jamais recouvrir la fente pendant que le grille-pain fonctionne.
– Ne jamais griller des tranches de pain sèches comme des biscottes.
– Ne pas griller de tranches de pain tartinées.
– Ne jamais poser les viennoiseries directement sur la fente. Toujours utiliser pour cela le support viennoiserie déplié.
– Laisser refroidir le grille-pain après chaque utilisation pendant 30 secondes au minimum.
– Vider après chaque utilisation du grille-pain le tiroir ramasse miettes.

Déplier les graphiques qui se trouvent dans la partie avant et arrière au dos du manuel.

Lire attentivement le mode d'emploi avant la mise en service de l'appareil. Conserver le mode d'emploi et le laisser avec l'appareil lorsque celui-ci est vendu.

La dernière version du mode d'emploi est également disponible sous www.ritterwerk.de.

USAGE CONFORME

Le grille-pain sert exclusivement à griller du pain de mie, du pain en tranche et des viennoiseries ; il est conçu pour un usage domestique dans des conditions normales.

Le grille-pain est conçu pour le contact avec les denrées alimentaires.

Une utilisation non conforme ou inadaptée peut être à l'origine de graves blessures ou endommager l'appareil. Les clauses de garantie et la responsabilité du fabricant n'ont plus cours de validité dans ce cas.

DESCRIPTION FONCTIONNELLE

Le grille-pain à encastrer ET 10/BT 10 peut être installé dans tout tiroir normalisé avec une largeur de caisson de 30 cm au minimum. Lorsqu'il est monté, il peut être redressé en un geste dans le tiroir et est immédiatement opérationnel.

Le grille-pain dispose d'un centrage automatique du pain.

Grill
La fonction Grill vous permet de griller le pain en fonction du réglage du thermostat.

Réchauffage
La fonction Réchauffage vous permet de réchauffer du pain déjà grillé mais refroidi. Le réchauffage dure environ 30 secondes.

Décongélation
La fonction Décongélation vous permet en une seule opération de décongeler des tranches de pain congelées et de les griller en fonction du réglage du thermostat.

Cuisson
Le support viennoiserie intégré permet de cuire des viennoiseries.

Fonction de mémoire
Lorsque vous branchez l'appareil, celui-ci est préréglé pour toujours commencer par un degré de brunissement 4 (4 DEL sont allumées). Toutefois, si vous avez déjà réglé un autre degré de brunissage, au démarrage suivant, l'appareil recommence au dernier réglage sélectionné. Cependant, vous pouvez changer ce paramètre à votre guise. Il suffit de régler le degré de brunissage souhaité jusqu'à 10 secondes après la mise en marche à l'aide des touches (2.4/2.5), jusqu'à ce que les voyants DEL montrent le nombre correspondant de DEL allumées.

Remarque :
Ce réglage ne sera réinitialisé qu'en débranchant l'appareil ou en appuyant sur la touche Stop (2.1) pendant une opération de grillage. L'appareil recommence ensuite au degré de brunissement 4.

Fonctions supplémentaires
- Le centrage du pain permet de centrer automatiquement le pain dans la fente.
- Le grille-pain s'arrête dès qu'il est basculé en position horizontale.

VOYANTS DEL

Les voyants DEL indiquent la fonction en cours :

Grill
Lorsque le grill démarre, le nombre de voyants DEL correspondant au niveau du thermostat réglé s'allume. Le thermostat peut être réglé sur neuf niveaux.

Au cours du grill, les DEL s'éteignent les unes après les autres de sorte qu'il est possible d'estimer la durée restante.

Réchauffage
Les DEL s'allument successivement et s'éteignent dès que le réchauffage est terminé.

Décongélation
Pendant ce processus, le nombre de DEL correspondant au niveau du thermostat réglé clignote. Elles s'éteignent lorsque le réchauffage et le grill sont terminés.

Cuisson
Lorsque la cuisson démarre, le nombre de voyants DEL correspondant au niveau du thermostat réglé s'allume. Au cours de la cuisson, les DEL s'éteignent les unes après les autres de sorte qu'il est possible d'estimer la durée restante.

MISE EN SERVICE

Préparations

- Avant la première mise en service, l'appareil doit être encastré dans un tiroir adapté par une personne qualifiée.
- Nettoyer l'appareil avant de le mettre en contact avec des produits alimentaires (voir NETTOYAGE).
- Relier la fiche secteur (8) à la prise prévue dans le placard.
- Exécuter trois fois successivement la fonction Grill sans insérer de pain (voir UTILISATION).

Garantir une ventilation suffisante, p. ex. en ouvrant la fenêtre.

UTILISATION

Préparations

- Ouvrir le tiroir avec le grille-pain jusqu'à la butée.

A Soulever le grille-pain par la poignée (1) et le basculer en position verticale.

- S'assurer que le tiroir ramasse miettes (9) est inséré à fond.

À puissance moyenne, le grille-pain est conçu pour dorer le pain de mie normal. Ainsi doré, le goût du pain reste optimal. Le résultat du grill peut différer selon le type et l'état du pain.

Remarque :
Un pain trop grillé peut être nocif pour la santé.

Grill

- Introduire le pain dans la fente (5).
- Enfoncer la touche de mise en marche (4) jusqu'à ce qu'elle s'enclenche.
- Le cas échéant, régler avec les touches de réglage du thermostat (2.4/2.5) le niveau souhaité de brunissage.

Le grill démarre.

Au terme de la durée du grill, le processus s'arrête.

Réchauffage

- Introduire le pain à réchauffer dans la fente (5).
- Enfoncer la touche de mise en marche (4) jusqu'à ce qu'elle s'enclenche.
- Appuyer sur la touche Réchauffage (2.2).

Au bout de 30 secondes env., le réchauffage est terminé.

Décongélation

- Introduire le pain à décongeler dans la fente (5).
- Enfoncer la touche de mise en marche (4) jusqu'à ce qu'elle s'enclenche.
- Appuyer sur la touche Décongélation (2.3) et, le cas échéant, régler avec les touches de réglage du thermostat (2.4/2.5) le niveau de brunissage souhaité.

La décongélation et le grill démarrent. Le pain est d'abord décongelé puis grillé en fonction du niveau du thermostat réglé.

Au terme de la durée du grill, le processus s'arrête automatiquement.

Cuisson

Appuyer le taquet à déplier (6) vers la gauche jusqu'à ce qu'il s'enclenche.

B Le support viennoiserie se met en place.

- Poser les viennoiseries sur le support.
- Enfoncer la touche de mise en marche (4) jusqu'à ce qu'elle s'enclenche.
- Le cas échéant, régler avec les touches de réglage du thermostat (2.4/2.5) le niveau souhaité de brunissage.

ATTENTION, risque de brûlure :
Le support viennoiserie peut devenir très chaud. Rabattre le support viennoiserie en poussant le taquet à déplier vers la droite jusqu'à ce qu'il s'enclenche.

Interruption de l'opération

- Appuyer sur la touche Arrêt (2.1) afin d'interrompre l'opération.

Après avoir appuyé sur la touche Arrêt, le niveau du thermostat est réinitialisé sur le réglage usine.

LORSQU'UNE TRANCHE S'EST COINCEE

Si une tranche se coince dans la fente, le grille-pain s'arrête quand même au terme du niveau de thermostat réglé.

- Débrancher la fiche secteur de la prise.
- Essayer doucement de décoincer complètement la tranche et de l'enlever (p. ex. en utilisant le manche d'un ustensile en bois).

VIDAGE DU TIROIR RAMASSE MIETTES

Vider si possible le tiroir ramasse miettes (9) après chaque utilisation pour éviter que les miettes ne carbonisent ni n'attachent (voir la section « Nettoyage du grille-pain » dans le chapitre NETTOYAGE).

Info :
Pour vider le tiroir ramasse miettes, le grille-pain peut être en position verticale comme horizontale.

NETTOYAGE

Nettoyer l'appareil et le tiroir après chaque utilisation pou éviter que des restes périssables n'attachent.

AVERTISSEMENT, risque de décharge électrique :

Avant le nettoyage, débrancher la fiche de la prise de courant.

Nettoyage du grille-pain

ATTENTION, risque de brûlure :
Laisser refroidir le grille-pain avant de le nettoyer.

C Retirer le tiroir ramasse miettes (9) de l'appareil et éliminer le contenu.

- Rincer et sécher le ramasse miettes à la main (pas dans le lave-vaisselle !).
- Essuyer les éléments externes du boîtier au moyen d'un chiffon humide.

ATTENTION, risque d'endommagement de l'appareil :
– Ne pas utiliser de produits abrasifs, d'éponges à surface rugueuse ou de brosses dures.
– Ne jamais nettoyer la fente de l'intérieur.

Nettoyage du tiroir

Retirer le grille-pain du tiroir :

D Appuyer sur la sécurité de fermeture (11) en direction de la flèche.

E Relever l'étrier de fermeture (12).

F Pousser le grille-pain en direction de la flèche.

- Soulever le grille-pain.
- Nettoyer le tiroir selon les indications du fabricant de meubles de cuisine.

Insérer le grille-pain de nouveau dans le tiroir :

G Placer le grille-pain sur les boutons d'arrêt (13) dans le tiroir.

H Pousser le grille-pain en direction de la flèche.

E Rabattre l'étrier de fermeture (12) vers le bas jusqu'à ce qu'il s'enclenche.

- Brancher la fiche dans la prise de courant.

ENTREPOSAGE

C Vider le tiroir ramasse miettes (9).

A Saisir le grille-pain par la poignée (1) et le basculer dans le tiroir jusqu'à ce qu'il soit basculé entièrement.

ATTENTION, risque de brûlure :
Le boîtier du grille-pain peut devenir très chaud. Saisir le grille-pain pour le basculer uniquement par la poignée.

ÉLIMINATION DES DÉCHETS D'ÉQUIPEMENTS ÉLECTRIQUES ET ÉLECTRONIQUES (DEEE)

Ce symbole indique que ce produit ne doit pas être éliminé avec les déchets municipaux non triés. Il existe un système séparé (gratuit) pour la collecte et le retour des DEEE. Pour plus d'informations, veuillez vous adresser à votre administration municipale ou au magasin où vous avez acheté le produit. En veillant à ce que ce produit soit éliminé correctement, vous contribuez à éviter d'éventuelles conséquences négatives pour l'environnement et la santé humaine et à préserver les ressources naturelles.

RÈGLEMENT REACH

Voir aussi le site www.ritterwerk.de

SERVICE, RÉPARATIONS ET PIÈCES DE RECHANGE

Prière de contacter le service après-vente local pour les questions de service, de réparations et de pièces de rechange !

Voir aussi le site www.ritterwerk.de

CARACTÉRISTIQUES TECHNIQUES

L'appareil satisfait aux prescriptions CE.

Tension secteur/puissance absorbée : voir plaque signalétique sur le dessous de l'appareil

Classe de protection : 1

DÉCLARATION DE GARANTIE

Nous offrons pour ce grille-pain ritter une garantie fabricant de 2 ans à compter de la date d'achat et conformément aux directives de l'UE en termes de garantie. Vos droits légaux à la garantie selon le § 437 ff. du BGB (code civil allemand) ne sont pas affectés par ce règlement. La garantie du fabricant s'applique à tous les appareils vendus au sein de l'Union européenne. Vous trouverez les conditions de la garantie à l'adresse suivante www.ritterwerk.de/warranty.

EXPLICATION DES SYMBOLES

Sym-bole	Explication
CE	Marquage CE : le produit est conforme aux exigences applicables de l'Union européenne.
	Le produit a été mis sur le marché après le 13 août 2005. Il ne doit pas être jeté avec les déchets ménagers normaux. Le symbole de la poubelle barrée indique la nécessité d'une collecte séparée.
	Compatibilité avec le contact alimentaire

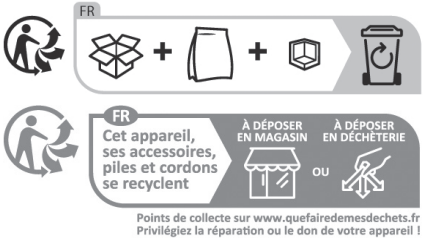

MONTAGE ET ENCASTREMENT

Respecter les graphiques (K à M) qui se trouvent dans la partie avant et arrière au dos du manuel.

Vous trouverez des informations supplémentaires sur le montage sous www.ritterwerk.de/installation-notes.

Consignes de sécurité

Pour éviter de se blesser ou d'endommager l'appareil, respecter impérativement les instructions de sécurité énoncées ci-après :

– Dans tous les cas, le montage doit être effectué par du personnel qualifié. ritterwerk n'est pas responsable des conséquences découlant d'un montage défectueux ou non conforme aux prescriptions.
– Le câble d'alimentation doit être acheminé de manière à ce que l'appareil puisse être complètement rabattu sans coincer le câble. Le câble d'alimentation doit être acheminé directement et librement du système d'encastrement vers la prise de courant qui doit être montée dans le meuble bas.
– Débrancher la fiche secteur de la prise de courant avant le montage.

Conditions de montage

Les indications suivantes sont des dimensions minimales.

– Largeur libre tiroir : 200 mm
– Hauteur libre fond du tiroir/traverse : 75 mm
– Sortie du tiroir bord avant du plan de travail/bord intérieur de la façade du tiroir : 415 mm
– Largeur libre (utile) du fond du tiroir : 184 mm
– Largeur de l'appareil (plié) : 178 mm

Le fond du tiroir doit être de minimum 16 mm d'épaisseur.

Le guidage du tiroir doit avoir une capacité de charge statique de minimum 30 kg si la longueur nominale est d'env. 500 mm.

Avec des largeurs de caisson supérieures à 300 mm, il est possible de ne pas respecter la distance latérale minimale de « 53 mm » et de placer le grille-pain plus sur le côté dans le tiroir.

Sélection de la prise

Remarque :
Une prise de courant (conformément aux normes VDE/DIN 49440, ÖVE, SEV) doit être disponible à hauteur du tiroir ou derrière le panneau arrière.

La connexion entre la prise de courant et le câble d'alimentation doit se situer au-dessous de la traverse arrière ou du plateau supérieur et le plus haut possible dans l'angle arrière du meuble bas.

Le tiroir doit pouvoir coulisser complètement lorsque la fiche secteur est branchée.

La fiche secteur doit être accessible à l'utilisateur pour pouvoir débrancher l'appareil de la tension secteur en cas de besoin (par ex. pour le nettoyage).

Montage du grille-pain

• Sortir le tiroir jusqu'à la butée.

K Poser le gabarit de perçage comme représenté dans le tiroir.

• Marquer les positions des quatre perçages nécessaires.
• Utiliser un foret de 1,5 mm pour prépercer les positions marquées.

L et **M** Monter le dispositif de maintien avec les six vis à tête fraisée fournies (quatre vis 3 x 16, deux vis 4 x 13 ; pour un fond de tiroir de 16 mm).

• Monter le grille-pain comme décrit dans le mode d'emploi.
• Brancher la fiche dans la prise de courant.

ОБЩИ УКАЗАНИЯ ЗА БЕЗОПАСНОСТ

За да избегнете наранявания или повреда на тостера, непременно съблюдавайте следващите указания за безопасност:

– Използвайте тостера само в домакинството и не за промишлени цели.
– Вграденият монтаж (вижте страница 32 или QR код на заглавната страница) трябва във всеки случай да се изпълни от специализиран персонал. ritterwerk не носи отговорност за последствията от неотговарящ на изискванията или некачествен монтаж.
– Работете с уреда само когато е бил правилно монтиран.
– Сгъвайте уреда след всяка употреба и затваряйте чекмеджето.
– Използвайте само включените в доставката принадлежности.
– Мрежовият кабел трябва да се прокара така, че уредът да може напълно да се прибира, без да го притиска. Мрежовият кабел трябва да се прокара директно от системата за вграждане свободно до контакта, който трябва да се монтира в шкафа.
– Не прегъвайте мрежовия кабел. Не навивайте кабела около уреда.
– Уредът може да се използва от деца над 8 години, както и от лица с намалени физически, сетивни или умствени способности или лица без опит и/или знания само под надзор или ако са инструктирани за безопасната употреба на уреда и разбират евентуалните опасности, произтичащи от това.
– Не е разрешено деца да си играят с уреда.
– Деца под 8 години трябва да се държат далеч от уреда и съединителния кабел.
– Почистване и поддръжка от потребителя не трябва да се извършват от деца, освен в случаите, когато те са над 8 години и под надзор.
– Когато уредът е без надзор и преди почистването, винаги изключвайте от мрежата.
– Тостерът не трябва да се привежда в действие чрез таймер или система с дистанционно действие.

– Свързвайте тостера само към подходящ източник на променливо напрежение, който отговаря на данните върху фирмената табелка.
– Не оставяйте тостера без надзор по време на работа.

Опасност от токов удар

– При аварии, преди всяко почистване и когато тостерът не се ползва, винаги изваждайте мрежовия щепсел от контакта. При това издърпвайте за щепсела, а не за кабела.
– Не потапяйте тостера във вода. Никога не излагайте тостера на дъжд или друга влага. Ако все пак тостерът някога попадне във вода, първо издърпайте мрежовия щепсел от контакта и тогава извадете уреда от водата. След това оставете тостерът да бъде проверен в оторизиран сервиз, преди отново да работите с него.
– Не използвайте тостера с влажни ръце. Не го използвайте, ако е влажен или мокър или Вие стоите върху влажен под. Не използвайте тостера на открито.
– При повреди на части от уреда веднага прекратете работата и се свържете със сервизната служба на ritter.
– Ако мрежовият кабел е повреден, той трябва да се смени от производителя, неговата сервизна служба или лица с подобна квалификация, за да се избегнат опасности.
– По време на работа нагревателните проводници се захранват с мрежово напрежение. Никога не ползвайте метални предмети, за да боравите с тостера.

Опасност от изгаряне

– По време на работа температурата на откритите повърхности може да е много висока. Затова оставете тостера да се охлади малко, преди да го докосвате, напр. за почистване.
– Стойката за препичане на хлебчета може да стане много гореща. Затова докосвайте стойката за препичане на хлебчета за поставяне или спускане само с плъзгача за изваждане.
– Прясно препечените или претоплени хлебни изделия могат да са много горещи. Затова изваждайте продуктите за печене едва когато са леко изстинали.

Пожароопасност

Хлябът може да гори. Затова не може напълно да се изключи, че хлебните изделия няма да се запалят при препичането. Затова съблюдавайте следните указания:

– Не работете с тостера в близост до или под горими материали, напр. пердета.
– В никакъв случай не покривайте отвора за печене, докато тостерът работи.
– Не препичайте сухи хлебни изделия като хрупкав хляб или сухари и т.н.
– Не препичайте намазани хлебни изделия.
– Никога не поставяйте хлебчета директно върху отвора за печене. Винаги използвайте за целта отворената стойка за препичане на хлебчета.
– След всяка употреба оставете тостера да се охлади поне 30 секунди.
– След всяко ползване на тостера изпразвайте подносчето за трохи.

Прегледайте графиките в началото и в края на книжката.

Моля, прочетете внимателно ръководството преди пускането в експлоатация на уреда. Запазете ръководството за употреба и при предаване на уреда го предайте с него.

Актуалното ръководство за употреба е налично също така на www.ritterwerk.de.

ПРЕДНАЗНАЧЕНИЕ

Тостерът служи само за препичане на филии тост, нарязан хляб и хлебчета за домашно ползване в обичайни за домакинството количества.

Тостерът е подходящ за контакт с хранителни продукти.

Използването не по предназначение или грешното обслужване могат да доведат до тежки наранявания или до повреда на уреда. В такъв случай отпадат всички гаранционни претенции и претенции към качеството.

ФУНКЦИОНАЛНО ОПИСАНИЕ

Тостерът за вграждане ET 10 / BT 10 може да се монтира във всяко нормално чекмедже с мин. широчина на корпуса 30 cm. В монтирано състояние той е поставен само с една ръкохватка в чекмеджето и е готов за експлоатация.

Тостерът има автоматично центриране на продуктите за печене.

Препичане
С функцията за препичане печете хлебни изделия съобразно желаното ниво на изпичане.

Претопляне
С функцията за претопляне можете отново да претоплите вече изпечен, но отново изстинал хляб. Процесът на претопляне продължава около 30 секунди.

Размразяване
С функцията за размразяване можете в един процес да размразите замразени филии хляб и да ги препечете съгласно настроеното ниво на изпичане.

Освежаване
С помощта на вградената стойка за препичане на хлебчета можете да освежавате хлебчета.

Функция за запаметяване
Когато включите уреда към електрозахранването, като настройка по подразбиране той винаги започва със степен на зачервяване 4 (4 светодиода светят). Ако вече сте настроили друга степен на зачервяване, то при следващото включване уредът отново ще започне с последно избраната настройка. Можете да променяте тази настройка по свое желание. За целта използвайте бутоните (2.4/2.5), като зададете желаното ниво на изпичане до 10 секунди след включване на уреда, докато съответният брой светодиоди светне на LED индикатора.

Указание:
Вашата настройка ще бъде изтрита само когато изключите уреда от захранването или натиснете бутона за спиране (2.1) по време на процеса на препичане.
След това уредът отново ще започне със степен на зачервяване 4.

Допълнителни функции
- Благодарение на автоматичното центриране на продуктите за печене хлябът автоматично се центрира в отвора за печене.
- Тостерът автоматично се изключва, когато се завърти в хоризонтална позиция.

LED ИНДИКАТОР

LED индикаторът дава информация за текущо изпълняваната функция:

Препичане
При старта на процеса на печене светват определен брой светодиоди, отговарящ на настроеното ниво на изпичане. Нивото на изпичане се регулира с девет степени.

С напредването на процеса на препичане светодиодите изгасват един след друг, така че може да се прецени оставащото време на печене.

Претопляне
Светодиодите светват един след друг и изгасват, когато процесът на претопляне приключи.

Размразяване
По време на този процес мигат определен брой светодиоди, отговарящ на настроеното ниво на изпичане. Те изгасват едва когато процесът на размразяване и изпичане приключи.

Освежаване
При старта на процеса на освежаване светват определен брой светодиоди, отговарящ на настроеното ниво на изпичане. С напредването на процеса на освежаване светодиодите изгасват един след друг, така че може да се прецени оставащото време на освежаване.

ПУСКАНЕ В ЕКСПЛОАТАЦИЯ

Подготовка

- Преди първото пускане в експлоатация уредът трябва да се монтира от специалист в подходящо чекмедже.
- Почистете уреда, преди да влезе в контакт с хранителни продукти (вижте „ПОЧИСТВАНЕ“).
- Свържете мрежовия щепсел (8) с контакта, предвиден в шкафа за вграждане.
- Изпълнете 3 пъти процес на препичане без поставени продукти за печене (вижте „ИЗПОЛЗВАНЕ“).

При това се погрижете за достатъчно проветряване, като например отворите прозорците.

ИЗПОЛЗВАНЕ

Подготовка

- Издърпайте чекмеджето с тостера докрай.

A Повдигнете тостера за ръкохватката (1) и го завъртете във вертикална позиция.

- Уверете се, че подносчето за трохи (9) е прибрано.

Тостерът е така настроен, че при средна степен нормалният хляб за тостер се изпича до златисто. При изпичане до златисто вкусът на хляба се подчертава оптимално. Резултатът от изпичането може да е различен в зависимост от вида и състоянието при съхранение на хляба.

Указание:
Силно препеченият хляб може да е вреден за здравето.

Препичане

- Поставете хляба в отвора за печене (5).
- Натиснете плъзгача за включване (4) надолу, докато се фиксира.
- При нужда с бутоните за регулиране на нивото на изпичане (2.4/2.5) настройте желаната степен на зачервяване.

Процесът на печене е стартиран.

След изтичане на времето за печене процесът спира.

Претопляне

- Поставете хляба за претопляне в отвора за печене (5).
- Натиснете плъзгача за включване (4) надолу, докато се фиксира.
- Натиснете бутона за претопляне (2.2).

След около 30 секунди процесът на претопляне приключва.

Размразяване

- Поставете хляба за размразяване в отвора за печене (5).
- Натиснете плъзгача за включване (4) надолу, докато се фиксира.
- Натиснете бутона за претопляне (2.3) и при нужда с бутоните за регулиране на нивото на изпичане (2.4/2.5) настройте желаната степен на зачервяване.

Процесът на размразяване и изпичане е стартиран. Хлябът първо се размразява и след това се препича съгласно настроеното ниво на изпичане.

След изтичане на времето на изпичане процесът на препичане спира автоматично.

Освежаване
Натиснете плъзгача за изваждане (6) наляво, докато се фиксира.

B Стойката за препичане на хлебчета се изправя.

- Поставете продукта за освежаване върху стойката за препичане на хлебчета.
- Натиснете плъзгача за включване (4) надолу, докато се фиксира.
- При нужда с бутоните за регулиране на нивото на изпичане (2.4/2.5) настройте желаната степен на зачервяване.

ВНИМАНИЕ, опасност от изгаряне:
Стойката за препичане на хлебчета може да стане много гореща. Затова преместете стойката за препичане на хлебчета обратно, като избутате плъзгача за изваждане надясно, докато се фиксира.

Прекъсване на процеса

- Натиснете бутона за спиране (2.1), за да прекъснете процеса.

След задействане на бутона за спиране нивото на изпичане се нулира до фабричната настройка.

АКО СЕ ЗАКЛЕЩИ ФИЛИЯ ХЛЯБ

Ако в отвора за печене се заклещи продукт за печене, тостерът въпреки това изключва след достигане на настроеното ниво на изпичане.

- Издърпайте мрежовия щепсел от контакта.
- Опитайте внимателно да освободите и извадите хляба напълно (напр. с дървена дръжка).

ИЗПРАЗВАНЕ НА ПОДНОСЧЕТО ЗА ТРОХИ

Най-добре е да изпразвате подносчето за трохи (9) след всяка употреба, за да не се овъгляват или залепват трохи в тостера (вижте раздел „Почистване на тостера“ в глава ПОЧИСТВАНЕ).

Информация:
За изпразване на подносчето за трохи тостерът може да е както във вертикална, така и в хоризонтална позиция.

ПОЧИСТВАНЕ

Почиствайте уреда и чекмеджето след всяка употреба, тъй като могат да се набият развалящи се остатъци.

ПРЕДУПРЕЖДЕНИЕ, опасност от токов удар:
Преди почистването издърпайте мрежовия щепсел от контакта.

Почистване на тостера

ВНИМАНИЕ, опасност от изгаряне:
Преди почистването оставете тостера да се охлади.

C Издърпайте подносчето за трохи (9) от уреда и изхвърлете съдържанието му.

- Изплакнете и подсушете ръчно подносчето за трохи (не в миялна машина!).
- Избършете външните части на корпуса с влажна кърпа.

ВНИМАНИЕ, опасност от повреда на уреда:
– Не използвайте абразивни препарати, гъби с груби повърхности или твърди четки.
– Никога не почиствайте отвътре отвора за печене.

Почистване на чекмеджето
Вземете тостера от чекмеджето:

D Натиснете предпазителя на блокировката (11) по посока на стрелката.

E Вдигнете нагоре рамото на блокировката (12).

F Избутайте тостера по посока на стрелката.

- Повдигнете тостера нагоре.
- Почистете чекмеджето съгласно данните на производителя на кухненските мебели.

Поставете тостера отново в чекмеджето:

G Поставете тостера върху фиксаторите (13) в чекмеджето.

H Избутайте тостера по посока на стрелката.

E Спуснете надолу рамото на блокировката (12), докато се фиксира.

- Включете мрежовия кабел в контакта.

СЪХРАНЕНИЕ

C Изпразнете подносчето за трохи (9).

A Хванете тостера за ръкохватката (1) и го завъртете в чекмеджето, докато напълно се спусне.

ВНИМАНИЕ, опасност от изгаряне:
Корпусът на тостера може да стане много горещ. Затова за завъртането хващайте тостера само за ръкохватката.

ИЗХВЪРЛЯНЕ НА УПОТРЕБЯВАНИ ЕЛЕКТРИЧЕСКИ И ЕЛЕКТРОННИ УРЕДИ

Символът указва, че този продукт не трябва да бъде изхвърлян с несортирани битови отпадъци. Съществува отделна (безплатна) система за събиране и връщане на употребявани електрически и електронни уреди. За повече информация се обърнете към Вашата общинска администрация или към търговския обект, от който сте закупили продукта. Вашата грижа за правилното изхвърляне на продукта допринася както за намаляване на възможни негативни последствия върху природата и човешкото здраве, така и за запазване на природните ресурси.

РЕГЛАМЕНТ REACH

Вижте www.ritterwerk.de

СЕРВИЗ, РЕМОНТИ И РЕЗЕРВНИ ЧАСТИ

За сервиз, ремонти и резервни части, моля, свържете се с местната сервизна служба!

Вижте www.ritterwerk.de

ТЕХНИЧЕСКИ ДАННИ

Уредът отговаря на предписанията CE.

Мрежово напрежение/консумирана мощност: вижте фирмената табелка на долната страна на уреда

Клас на защита: 1

УТОЧНЕНИЕ ОТНОСНО ГАРАНЦИЯТА

За този тостер на ritter ние даваме 2-годишна гаранция на производителя, смятано от деня на покупката и в съответствие с директивите на ЕС за гаранционната политика. Съгласно чл. 437 и сл. от BGB (Федералния граждански кодекс) Вашето законно право на гаранционен иск не е засегнато от тази нормативна уредба. Гаранцията на производителя важи за всички уреди, закупени на територията на Европейския съюз. Може да се запознаете с гаранционните условия на адрес www.ritterwerk.de/warranty.

ОБЯСНЕНИЕ НА СИМВОЛИТЕ

Символ	Обяснение
CE	CE маркировка: Продуктът отговаря на действащите изисквания на Европейския съюз.
	Продуктът е пуснат на пазара след 13 август 2005 г. Забранено е изхвърлянето на продукта с обикновените битови отпадъци. Символът със зачеркнатия контейнер за отпадъци указва необходимостта от разделно събиране.
	Подходящ за контакт с хранителни продукти

МОНТАЖ И ВГРАЖДАНЕ

Съблюдавайте графиките (K до M) в задния и предния гръб на книжката.

Допълнителна информация за вграждането ще намерите и на www.ritterwerk.de/installation-notes.

Указания за безопасност

За да избегнете наранявания или повреда на уреда, непременно съблюдавайте следващите указания за безопасност:

– Монтажът трябва при всички случаи да се изпълни от специализиран персонал. ritterwerk не носи отговорност за последствията от неотговарящ на изискванията или некачествен монтаж.
– Мрежовият кабел трябва да се прокара така, че уредът да може напълно да се прибира, без да го притиска. Мрежовият кабел трябва да се прокара директно от системата за вграждане свободно до контакта, който трябва да се монтира в шкафа.
– Преди монтажа издърпайте мрежовия щепсел от контакта.

Условия за вграждане

Следващите данни са за минимални размери.

– Полезна широчина на чекмеджето: 200 mm
– Полезна височина от дъното на чекмеджето/напречната част: 75 mm
– Полезно изтегляне на предния ръб на работната плоча/вътрешния ръб на предния панел на чекмеджето: 415 mm
– Полезна широчина (използваема) на дъното на чекмеджето: 184 mm
– Широчина на уреда (прибран): 178 mm

Дъното на чекмеджето трябва да е с дебелина поне 16 mm.

Направляващите релси на чекмеджето, при номинална дължина около 500 mm, би трябвало да имат товароносимост от минимум 30 kg.

При широчини на корпуса над 300 mm може да се отклоните от страничното минимално разстояние „53 mm“ и тостерът може да се центрова странично в чекмеджето.

Избор на контакт

Указание:
На височината на чекмеджето, на или зад задната му стена, трябва да има вграден контакт (отговарящ на VDE/DIN 49440, ÖVE, SEV).

Връзката между контакта и мрежовия кабел трябва да е под задната напречна част, респ. плота, и възможно най-нагоре в задния ъгъл на шкафа.

Чекмеджето трябва да може напълно да се вкара навътре при включен мрежов щепсел.

Мрежовият щепсел трябва да е достъпен за потребителя, за да може той при нужда (напр. за почистване) да разедини уреда от мрежовото напрежение.

Монтаж на тостера

• Издърпайте чекмеджето до упор.

K Поставете в чекмеджето шаблона за пробиване, както е показано.

• Отбележете с център позициите на четирите необходими отвора.

• Използвайте свредло 1,5 mm за грубо пробиване на отбелязаните позиции.

L и **M** Монтирайте фиксиращото устройство с шестте винта със скрита глава, включени в обема на доставката (четири броя 3 x 16, два броя 4 x 13; при дъно на чекмеджето 16 mm).

• Монтирайте тостера, както е описано в ръководството за употреба.

• Включете мрежовия кабел в контакта.

VŠEOBECNÉ BEZPEČNOSTNÍ PŘEDPISY

Abyste zabránili poranění osob nebo poškození opékače, bezpodmínečně dodržujte následující bezpečnostní pokyny:

– Opékač je určen jen pro použití v domácnosti, nikoli pro živnostenské podnikání.
– Přístroj musí instalovat odborný pracovník (viz pokyny na straně 38 – nebo kód QR na titulní stránce). Společnost ritterwerk nenese zodpovědnost za následky nepředpisové nebo chybné montáže.
– S přístrojem pracujte teprve tehdy, až je odborně nainstalován.
– Po každém použití přístroj sklopte a zasuňte zásuvku.
– Používejte výhradně příslušenství dodané s přístrojem.
– Napájení musí být přivedeno tak, aby bylo možné přístroj sklopit bez skřípnutí napájení. Napájení musí být k systému volně přivedeno z elektrické zásuvky přímo do skříňky.
– Kabel nezalamujte. Kabel neovíjejte kolem přístroje.
– Tento přístroj mohou používat i děti od 8 let a osoby s omezenými psychickými, smyslovými nebo duševními schopnostmi či nedostatečnými zkušenostmi nebo znalostmi, pokud jsou pod dohledem nebo byly poučeny o bezpečném používání přístroje a chápou rizika z toho vyplývající.
– Děti si nesmějí s přístrojem hrát.
– Přístroj i připojovací kabel uchovávejte mimo dosah dětí mladších než 8 let.
– Děti nesmějí přístroj čistit ani provádět údržbu, pokud nejsou starší než 8 let a pod dohledem.
– V době, kdy přístroj není pod dohledem, a před čištěním odpojujte přístroj od napájení.
– Opékač nesmíte provozovat přes spínací hodiny nebo dálkové spínání.
– Opékač připojujte výhradně ke střídavým napájecím zdrojům odpovídajícím údajům na typovém štítku.
– Během provozu nenechávejte opékač bez dozoru.

Nebezpečí úrazu elektrickým proudem

– Při poruchách provozu, před každým čištěním a před delší nečinností opékače vždy vytáhněte síťovou zástrčku ze zásuvky. Tahejte přitom za vidlici, nikoli za kabel.

– Opékač neponořujte do vody. Opékač nikdy nevystavujte dešti nebo jinému působení vlhkosti. Pokud by opékač přece jen spadl do vody, vytáhněte nejprve síťovou vidlici ze zásuvky a teprve potom vytahujte opékač z vody. Předtím, než opékač opět uvedete do provozu, jej nechejte přezkoušet v autorizovaném servisu.
– Opékač neberte do vlhkých rukou. Nepoužívejte jej, jestliže je mokrý nebo vlhký, nebo když stojíte na mokré podlaze. Opékač nepoužívejte venku.
– Při jakémkoli poškození součástí přístroje ihned přestaňte přístroj používat a obraťte se na zákaznický servis ritter.
– Pokud je poškozen síťový kabel, musí být vyměněn výrobcem, jeho zákaznickým servisem nebo příslušně kvalifikovanými osobami, aby nedošlo k ohrožení.
– Topné vodiče jsou při provozu pod napětím. Proto do opékače nikdy nevkládejte kovové předměty.

Nebezpečí popálení

– Během provozu může být teplota nechráněných povrchů vysoká. Před čištěním a podobnými činnostmi nechejte opékač vychladnout.
– Podpěra na pečivo může být velmi horká. Při sklápění nebo vyklápění proto podpěru na pečivo vždy berte pouze za jezdce podpěry.
– Čerstvě opečené pečivo může být velmi teplé. Vyjímejte je až po mírném zchladnutí.

Nebezpečí požáru

Pečivo je hořlavé. Proto nelze zcela vyloučit vzplanutí pečiva při opékání. Proto dodržujte následující pokyny:

– Opékač neprovozujte v blízkosti nebo pod hořlavými materiály, například záclonami.
– Během provozu opékače v žádném případě nezakrývejte opékací prostor.
– Neopékejte suché pečivo jako je Knäckebrot nebo sušenky.
– Neopékejte namazané pečivo.
– Nikdy nepokládejte housky přímo na opékací prostor. K tomuto účelu používejte vyklopenou podpěru na pečivo.
– Po každém použití nechejte opékač nejméně 30 sekund ochladit.
– Po každém použití opékače vyprázdněte přihrádku na drobky.

Odklopte přední a zadní obálku s obrázky.

Před uvedením přístroje do provozu si podrobně přečtěte tento návod. Návod k obsluze uschovejte a předejte jej dalšímu uživateli spolu s přístrojem.

Aktuální návod k obsluze máte k dispozici i na webu www.ritterwerk.de.

POUŽITÍ V SOULADU S URČENÍM

Opékač je určen výhradně k opékání toastového chleba, krájeného chleba a housek pro domácí potřebu v množství odpovídajícím domácnosti.

Opékač je určen pro kontakt s potravinami.

Použití v rozporu s určením nebo nesprávná obsluha mohou vést k závažným zraněním nebo k poškození přístroje. V takovém případě jsou vyloučeny veškeré nároky na případné plnění ze záruky.

POPIS FUNKCÍ

Vestavný opékač ET 10 / BT 10 lze namontovat do všech normovaných zásuvek o minimální šířce korpusu 30 cm. Po namontování lze opékač jediným pohybem ruky zvednout a připravit k provozu.

Opékač má automatické centrování opékaného materiálu.

Opékání toastů
Touto funkcí můžete opékat pečivo na požadovaný stupeň opečení.

Ohřívání
Touto funkcí můžete ohřívat opečené, ale již zchladlé pečivo. Ohřívání trvá přibližně 30 sekund.

Rozmrazování
Touto funkcí můžete v jediném kroku rozmrazit a na nastavený stupeň opéct zmrazené krajíce pečiva.

Rozpékání
Na integrované podpěře můžete rozpékat pečivo na opékači.

Funkce paměti
Když přístroj připojíte ke zdroji napájení, vždy se spustí s výchozím stupněm opékání 4 (rozsvítí se 4 kontrolky).
Pokud jste však již nastavili jiný stupeň opékání, přístroj se při příštím zapnutí spustí znovu s posledním zvoleným nastavením. Toto nastavení však můžete libovolně měnit. Chcete-li nastavení změnit, nastavte během prvních deseti sekund po zapnutí pomocí tlačítek (2.4/2.5) požadovanou úroveň opékání (dokud se na ukazateli LED nerozsvítí příslušný počet kontrolek).

Upozornění:
Nastavení bude vymazáno pouze tehdy, když přístroj odpojíte od napájení nebo během opékání stisknete tlačítko Stop (2.1).
Přístroj se poté znovu spustí se stupněm opékání 4.

Doplňkové funkce
– Funkce automatického centrování opékaného materiálu automaticky umístí pečivo do středu opékacího prostoru.
– Při sklopení do vodorovné polohy se opékač automaticky vypne.

UKAZATEL LED

Ukazatel LED informuje o aktivní funkci:

Opékání toastů
Při zahájení opékání svítí počet kontrolek odpovídající nastavenému stupni opékání. Opékání lze nastavit na devět stupňů.

S postupem opékání jednotlivé kontrolky zhasínají, takže můžete odhadnout zbývající dobu opékání.

Ohřívání
Kontrolky se postupně rozsvěcují a zhasnou po ukončení ohřívání.

Rozmrazování
Během rozmrazování bliká počet kontrolek odpovídající nastavenému stupni opékání. Zhasnou po dokončení rozmrazování a opékání.

Rozpékání
Při zahájení rozpékání svítí počet kontrolek odpovídající nastavenému stupni opékání. S postupem rozpékání jednotlivé kontrolky zhasínají, takže můžete odhadnout zbývající dobu.

UVEDENÍ DO PROVOZU

Příprava
- Před prvním uvedením do provozu nechejte přístroj odborným pracovníkem nainstalovat do vhodné zásuvky.
- Než se přístroj dostane do styku s potravinami, očistěte jej (viz ČIŠTĚNÍ).
- Zapojte zástrčku (8) do zásuvky připravené ve skříňce.
- Spusťte tři cykly opékání bez pečiva (viz POUŽÍVÁNÍ). Během této činnosti zajistěte dostatečný přívod vzduchu (například otevřením okna).

POUŽÍVÁNÍ

Příprava

- Vytáhněte zásuvku s opékačem až po zarážku.

A Uchopte opékač za držadlo (1) a vyklopte ho do svislé polohy.

- Zkontrolujte, zda je zasunuta přihrádka na drobky (9).

Opékač je nastaven tak, aby byl běžný toastový chléb při středním stupni opečen do zlatova. Opečení do zlatova optimálně zdůrazňuje chuť pečiva.
Výsledek opékání se může lišit podle typu a stavu pečiva.

Upozornění:
Příliš opečené pečivo může být zdraví škodlivé.

Opékání toastů

- Vložte pečivo do opékacího prostoru (5).
- Zatlačte vypínač (4) dolů, až v spodní poloze zaklapne.
- Podle potřeby nastavte příslušnými tlačítky (2.4/2.5) požadovaný stupeň opékání.

Začíná opékání.

Po uplynutí příslušné doby je opékání vypnuto.

Ohřívání

- Vložte chléb určený k ohřívání do opékacího prostoru (5).
- Zatlačte vypínač (4) dolů, až v spodní poloze zaklapne.
- Stiskněte tlačítko ohřívání (2.2).

Po přibližně 30 sekundách bude ohřívání ukončeno.

Rozmrazování

- Vložte rozmrazované pečivo do opékacího prostoru (5).
- Zatlačte vypínač (4) dolů, až v spodní poloze zaklapne.
- Stiskněte tlačítko rozmrazování (2.3) a podle potřeby nastavte příslušnými tlačítky (2.4/2.5) požadovaný stupeň opékání.

Přístroj zahájí rozmrazování a opékání. Pečivo bude po rozmrazení opečeno na odpovídající stupeň.

Po uplynutí příslušné doby je opékání automaticky vypnuto.

Rozpékání

Zatlačte jezdec podpěry na pečivo (6) doleva, až zaklapne na místo.

B Vznikne plocha na uložení pečiva.

- Položte rozpékané pečivo na podpěru.
- Zatlačte vypínač (4) dolů, až v spodní poloze zaklapne.
- Podle potřeby nastavte příslušnými tlačítky (2.4/2.5) požadovaný stupeň opékání.

POZOR, nebezpečí popálení:
Podpěra na pečivo může být velmi horká. Proto podpěru zaklapněte zpět - zatlačte jezdec doprava až do zaklapnutí na místo.

Přerušení akce

- Chcete-li probíhající akci přerušit, stiskněte tlačítko Stop (2.1).

Po stisknutí tlačítka Stop se intenzita opékání vrací na nastavení z výroby.

ZABLOKOVANÉ PEČIVO

Pokud se pečivo v opékači zablokuje, opékač se po uplynutí nastavené doby vypne.

- Vytáhněte zástrčku ze zásuvky.
- Opatrně zkuste pečivo uvolnit a vyjmout (například pomocí dřívka).

VYPRÁZDNĚNÍ PŘIHRÁDKY NA DROBKY

Přihrádku na drobky (9) čistěte nejlépe po každém použití, aby nedocházelo ke zuhelnatění nebo zapékání drobků (viz část „Čištění opékače“ v kapitole ČIŠTĚNÍ).

Informace:
Přihrádku na drobky můžete vyjímat při postaveném i položeném opékači.

ČIŠTĚNÍ

Přístroj a zásuvku čistěte po každém použití, aby se neusazovaly rozkládající se zbytky.

VAROVÁNÍ, nebezpečí úrazu elektrickým proudem:
Před čištěním vytáhněte zástrčku z elektrické zásuvky.

Čištění opékače

POZOR, nebezpečí popálení:
Před čištěním nechejte opékač vychladnout.

C Vytáhněte z přístroje přihrádku na drobky (9) a zlikvidujte její obsah.

- Přihrádku na drobky ručně umyjte a vysušte (nikoli v myčce na nádobí!).
- Vnější součásti přístroje otřete vlhkou utěrkou.

POZOR, nebezpečí poškození přístroje:
– Nepoužívejte abrazivní prostředky, houbičky s drsným povrchem nebo tvrdé kartáče.
– Nikdy nečistěte vnitřek opékacího prostoru.

Čištění zásuvky
Vyjměte opékač ze zásuvky:
D Zatlačte na pojistku (11) ve směru šipky.
E Vyklopte úchyt (12) nahoru.
F Posuňte opékač ve směru šipky.
- Vyjměte opékač směrem nahoru.
- Podle pokynů výrobce kuchyňského nábytku vyčistěte zásuvku.

Vraťte opékač do zásuvky:
G Nasaďte opékač na držáky (13) v zásuvce.
H Posuňte opékač ve směru šipky.
E Sklopte úchyt (12) dolů, dokud nezaklapne.
- Zapojte zástrčku do elektrické zásuvky.

UKLÁDÁNÍ

C Vyprázdněte přihrádku na drobky (9).
A Uchopte opékač za držadlo (1) a sklopte ho do zásuvky, až do krajní polohy.

POZOR, nebezpečí popálení:
Povrch opékače může být velmi horký. Při sklápění proto uchopte opékač vždy za držadlo.

LIKVIDACE ODPADU Z ELEKTRICKÝCH A ELEKTRONICKÝCH ZAŘÍZENÍ (OEEZ)

Tento symbol označuje, že tento výrobek nesmí být likvidován s netříděným komunálním odpadem. Existuje samostatný (bezplatný) systém sběru a vracení OEEZ. Další informace vám poskytne místní úřad nebo obchod, kde jste výrobek zakoupili. Zajištěním správné likvidace tohoto výrobku pomůžete předcházet potenciálním negativním dopadům na životní prostředí a lidské zdraví a šetřit přírodní zdroje.

PŘEDPIS REACH

Viz www.ritterwerk.de

SERVIS, OPRAVY A NÁHRADNÍ DÍLY

Při potřebě servisu, oprav a obstarání náhradních dílů se obracejte na místní zákaznický servis.
Viz www.ritterwerk.de

TECHNICKÉ ÚDAJE

Přístroj vyhovuje předpisům CE.

Napájecí napětí a příkon najdete na výrobním štítku na spodní straně přístroje

Třída ochrany: 1

ZÁRUKA

Na tento opékač ritter poskytujeme dvouletou záruku výrobce, počítanou od data zakoupení a odpovídající záručním předpisům EU. Vaše zákonné nároky ze záruky podle § 437 a násl. BGB (německého občanského zákoníku) zůstávají tímto nařízením nedotčeny. Záruka výrobce se vztahuje na všechna zařízení prodávaná v Evropské unii. Záruční podmínky si můžete prohlédnout na www.ritterwerk.de/warranty.

VÝZNAM SYMBOLŮ

Symbol	Význam
CE	Označení CE: Výrobek odpovídá platným nařízením Evropské unie.
	Výrobek byl uveden na trh po 13. srpnu 2005. Nesmí být likvidován s běžným domovním odpadem. Symbol přeškrtnutého kontejneru upozorňuje na nutnost třídění odpadu.
	Určeno pro kontakt s potravinami

MONTÁŽ A INSTALACE

Postupujte v souladu s obrázky na přední a zadní obálce (K až M).

Další informace k instalaci najdete na stránce www.ritterwerk.de/installation-notes.

Bezpečnostní pokyny

Abyste zabránili poranění osob nebo poškození přístroje, bezpodmínečně dodržujte následující bezpečnostní pokyny:

– Přístroj musí instalovat pouze odborný pracovník. Společnost ritterwerk nenese zodpovědnost za následky nepředpisové nebo chybné montáže.
– Napájení musí být přivedeno tak, aby bylo možné přístroj sklopit bez skřípnutí napájení. Napájení musí být k systému volně přivedeno z elektrické zásuvky přímo do skříňky.
– Před montáží vytáhněte síťovou vidlici ze zásuvky.

Podmínky instalace

Následující údaje jsou minimální.

– Světlá šířka (zásuvka): 200 mm
– Světlá výška zásuvky ode dna: 75 mm
– Světlé vysunutí mezi přední hranou pracovní desky a vnitřní hranou dorazu zásuvky: 415 mm
– Světlá šířka (užitečná) dna zásuvky: 184 mm
– Šířka přístroje (sklopeného): 178 mm

Dno zásuvky musí být nejméně 16 mm silné.

Vysouvací mechanismus zásuvky musí při délce cca. 500 mm unést statické zatížení nejméně 30 kg.

Při šířce korpusu nad 300 mm není nutný minimální stranový odstup „53 mm“ a opékač je možné namontovat napříč.

Výběr elektrické zásuvky

Upozornění:
Ve výši zásuvky, do které se montuje přístroj, musí být na zadní stěně nebo za ní k dispozici elektrická zásuvka (podle normy VDE/DIN 49440, ÖVE, SEV).

Vedení mezi elektrickou zásuvkou a připojením přístroje musí probíhat pod horní příčkou nebo stropem skříňky a co nejvýše v zadním rohu skříňky.

Zásuvku musí být možné při zapojené zástrčce zcela zavřít.

Zástrčka musí být uživateli přístupná, aby mohl přístroj v případě potřeby (například při čištění) odpojit od napájení.

Montáž opékače

• Vytáhněte zásuvku až na doraz.

K Podle obrázku vložte do zásuvky vrtací šablonu.

• Označte polohu čtyř potřebných otvorů.

• Otvory předvrtejte 1,5 mm vrtákem.

L a **M** Šesti šrouby se zápustnou hlavou upevněte držák do zásuvky (při tloušťce dna zásuvky 16 mm čtyři šrouby 3 x 16 a dva 4 x 13).

• Podle návodu namontujte opékač.

• Zapojte zástrčku do elektrické zásuvky.

NORMAS GENERALES DE SEGURIDAD

Para evitar lesiones o el deterioro de la tostadora es imprescindible el cumplimiento estricto de las siguientes normas de seguridad:

– Utilice la tostadora sólo con fines domésticos y no industriales.
– Sólo el personal técnico puede realizar el montaje del aparato (ver página 45 o código QR de la portada). ritterwerk no asumirá ninguna responsabilidad en caso de que el montaje sea irregular o deficiente.
– No trabaje con el aparato hasta que esté instalado correctamente.
– Después de utilizar el equipo, pliéguelo siempre y cierre el cajón.
– Utilice exclusivamente los accesorios suministrados con el aparato.
– El cable de red se debe colocar de modo que el aparato se pueda girar por completo sin pinzar el cable. El cable de red debe instalarse directamente desde el sistema montado hasta la toma de corriente a montar en el armario de base.
– No doble el cable de red. No enrolle el cable alrededor del aparato.
– El aparato también puede ser utilizado por niños a partir de 8 años y por personas con disminución de sus facultades físicas, sensoriales o psíquicas o por personas inexpertas siempre y cuando lo hagan bajo supervisión o se les haya instruido sobre la manipulación segura del aparato y sobre sus posibles riesgos.
– Impida que los niños jueguen con el aparato.
– Los niños menores de 8 años deben mantenerse alejados del aparato y de su cable de conexión.
– La limpieza y el mantenimiento del aparato no pueden ser realizados por niños a menos que tengan más de 8 años de edad y lo hagan bajo supervisión.
– Desconecte siempre el aparato de la red eléctrica cuando no esté vigilado y antes de limpiarlo.
– No utilice la tostadora con temporizadores ni con dispositivos de control remoto.

– Conecte la tostadora sólo a fuentes de tensión compatibles con los datos especificados en la placa de identificación.
– Vigile la tostadora en todo momento cuando esté funcionando.

Peligro de electrocución

– Desenchufe siempre la tostadora de la toma de corriente en caso de fallos en el funcionamiento, antes de la limpieza y cuando la tostadora no esté en uso. Para ello tire del cuerpo del enchufe, no del cable.
– No sumerja la tostadora en agua. No exponga nunca la tostadora a la acción de la lluvia o de la humedad. Si la tostadora hubiera caído al agua, primero desenchúfela de la toma de corriente y después sáquela del agua. Antes de volver a poner en funcionamiento la tostadora, asegúrese de que la revisa un servicio técnico autorizado.
– No utilice la tostadora con las manos húmedas. No la utilice si está húmeda o mojada o si se encuentra en un suelo húmedo. No utilice la tostadora al aire libre.
– En caso de desperfecto o avería en alguna pieza del aparato, desconéctelo inmediatamente y póngase en contacto con el servicio técnico de ritter.
– En caso de que se dañe el cable de red, deberá reemplazarlo el fabricante, su servicio técnico o una persona debidamente cualificada para evitar riesgos.
– Durante el funcionamiento las resistencias son alimentadas con tensión de red. Por esa razón no debe introducir nunca objetos metálicos en la tostadora.

Peligro de quemaduras

– Durante el funcionamiento la temperatura de las superficies que se pueden tocar puede ser muy elevada. Por consiguiente deberá dejar enfriar la tostadora antes de tocarla para limpiarla, por ejemplo.
– El soporte de calentamiento puede estar muy caliente. Por esa razón deberá levantar y bajar el soporte de calentamiento utilizando el botón de mando.
– El pan recién tostado o recalentado puede estar muy caliente. Espere a que el pan se enfríe un poco antes de retirarlo.

Peligro de incendio

El pan puede quemarse. Esto significa que no se puede descartar al cien por cien que se inflame durante el tostado. Por lo tanto, deberá seguir estas instrucciones:

– No utilice la tostadora cerca o debajo de las cortinas u otros materiales combustibles.
– No cubra nunca la ranura de tueste mientras la tostadora se encuentra en funcionamiento.
– No utilice la tostadora para tostar pan tostado o pan crujiente.
– Tueste sólo rebanadas de pan sin untar.
– No introduzca nunca la bollería directamente en la ranura de tueste. Para la bollería y los panecillos utilice siempre el soporte de calentamiento levantado.
– Deje enfriar la tostadora al menos 30 segundos después de cada uso.
– Después de utilizar la tostadora, vacíe siempre la bandeja recogemigas.

Despliegue los gráficos de la cubierta anterior y posterior.

Lea atentamente las instrucciones antes de poner en marcha el aparato. Conserve las instrucciones de uso y adjúntelas cuando entregue el aparato a una tercera persona.

La versión actualizada de las instrucciones de uso se encuentra disponible en www.ritterwerk.de.

FIN PREVISTO

Esta tostadora ha sido diseñada para tostar rebanadas de pan y calentar bollería en cantidades habituales en casa y para un uso exclusivamente doméstico y no profesional.

Esta tostadora es apta para el contacto con alimentos.

Un uso distinto del previsto o una utilización incorrecta puede provocar lesiones graves o daños en el aparato. Además, anula cualquier derecho de garantía y de reclamación de responsabilidad.

FUNCIONES

La tostadora integrable ET 10 / BT 10 se puede instalar en cualquier cajón que disponga de una anchura total mínima de 30 cm. Con una sola maniobra se puede desplegar en el cajón y utilizarse.

Las rebanadas de pan se centran automáticamente en la tostadora.

Tostar pan
Con esta función se puede tostar pan con el nivel de tostado deseado.

Recalentar pan
Con esta función puede calentar pan tostado previamente que se ha enfriado. El pan se calienta durante unos 30 segundos.

Descongelar
Con la función de descongelación puede descongelar y tostar con el nivel de tostado deseado rebanadas de pan congeladas en un solo paso.

Calentar bollería
Puede calentar panecillos y bollería utilizando el soporte de calentamiento al efecto.

Función de memoria
Cuando enchufa el aparato a la corriente, el aparato se enciende siempre por defecto en el nivel de tostado 4 (se encienden 4 LED). Si cambia este nivel de tostado y selecciona otro nivel, la próxima vez que encienda el aparato este lo hará en el último nivel de tostado seleccionado. Puede modificar el nivel de tostado en cualquier momento si lo desea. Para ello, pulse los botones (2.4/2.5) dentro de los 10 segundos siguientes al encendido del aparato hasta que en el indicador LED aparezca la cantidad de LED correspondiente al nivel de tostado deseado.

Nota:
Este ajuste solo se resetea si desenchufa el aparato de la corriente o si pulsa el botón Stop (2.1) durante un proceso de tueste.
Si esto sucede, el aparato se enciende de nuevo en el nivel de tostado 4.

Otras funciones
– La tostadora centra automáticamente las rebanadas de pan en la ranura de tueste.
– La tostadora se apaga automáticamente cuando se coloca en posición horizontal.

INDICADOR LED

El indicador LED informa al usuario sobre la función activa:

Tostar pan
Cuando se inicia el tostado se iluminan los pilotos LED correspondientes al nivel de tostado seleccionado. Se pueden ajustar nueve posiciones de tostado.

A medida que avanza el proceso se van apagando los LED, lo que permite calcular el tiempo que falta para finalizar el tostado.

Recalentar pan
Los LED se iluminan sucesivamente y se apagan cuando ha finalizado el calentamiento.

Descongelar
Durante la descongelación parpadean los pilotos LED correspondientes al nivel de tostado ajustado. Sólo se apagan cuando ha finalizado el proceso de descongelación y tostado.

Calentar bollería
Cuando se inicia el calentamiento se iluminan los pilotos LED correspondientes al nivel de tostado seleccionado. A medida que avanza el calentamiento se van apagando los LED, lo que permite calcular el tiempo que falta para finalizar.

PUESTA EN MARCHA

Preparación
- Deje en manos de un técnico el montaje del aparato en un cajón adecuado antes de ponerlo en marcha por primera vez.
- Limpie el aparato antes de que entre en contacto con alimentos (ver LIMPIEZA).
- Conecte el enchufe (8) a la toma de corriente del armario.

- Ponga en funcionamiento la tostadora en vacío 3 veces (ver MODO DE USO).

Ventile bien la estancia abriendo las ventanas, por ejemplo.

MODO DE USO

Preparación

- Abra el cajón con la tostadora hasta el tope.

A Agarre la tostadora por el asa (1) y colóquela en posición vertical.

- Compruebe que la bandeja recogemigas (9) está correctamente colocada en su alojamiento.

La tostadora se ha diseñado para que el pan de molde normal se dore al nivel de tostado medio. El dorado exterior del pan realza su excelente sabor.
El resultado del tostado puede variar en función del tipo de pan y de su conservación.

Advertencia:
Se sospecha que el pan tostado en exceso es perjudicial para la salud.

Tostar pan

- Disponga la rebanada de pan en la ranura de tueste (5).
- Baje la palanca de mando (4) hasta que quede bloqueada.
- Utilice los botones de ajuste (2.4/2.5) para seleccionar el nivel de dorado deseado.

Se inicia el tostado del pan.

El proceso de tueste se detiene una vez transcurrido el tiempo de tueste necesario.

Recalentar pan

- Disponga la rebanada de pan a calentar en la ranura de tueste (5).
- Baje la palanca de mando (4) hasta que quede bloqueada.
- Pulse la tecla de recalentamiento (2.2).

El calentamiento finaliza al cabo de unos 30 segundos.

Descongelar

- Disponga la rebanada de pan a descongelar en la ranura de tueste (5).
- Baje la palanca de mando (4) hasta que quede bloqueada.
- Pulse la tecla de descongelación (2.3) y utilice los botones de ajuste (2.4/2.5) para seleccionar el nivel de dorado deseado.

Se inicia el proceso de descongelación y tostado. La rebanada de pan se descongela y a continuación se tuesta al nivel de tostado ajustado.

El proceso de tueste se detiene automáticamente una vez transcurrido el tiempo de tueste necesario.

Calentar bollería

Empuje el botón de mando del soporte de calentamiento (6) hacia la izquierda hasta que quede bloqueado.

B El soporte de calentamiento se levanta.

- Coloque las piezas de bollería sobre el soporte de calentamiento.
- Baje la palanca de mando (4) hasta que quede bloqueada.
- Utilice los botones de ajuste (2.4/2.5) para seleccionar el nivel de dorado deseado.

ATENCIÓN, peligro de quemaduras:
El soporte de calentamiento puede estar muy caliente. Vuelva a bajar el soporte de calentamiento empujando el botón de mando hacia la derecha hasta que quede bloqueado.

Interrupción del proceso

- Para interrumpir el proceso pulse la tecla Stop (2.1).

Después de pulsar la tecla Stop el nivel de tostado vuelve al ajuste de fábrica.

SI HA QUEDADO PAN APRISIONADO EN LA RANURA

Cuando una rebanada de pan queda aprisionada en la ranura de tueste la tostadora se apaga a pesar de haber llegado al nivel de tostado ajustado.

- Desenchufe el aparato.
- Intente retirar con cuidado todos los restos de pan aprisionado (con un utensilio de madera, por ejemplo).

LIMPIEZA DE LA BANDEJA RECOGEMIGAS

Se recomienda vaciar la bandeja recogemigas (9) después de cada utilización de la tostadora para evitar que la miga se carbonice o quede incrustada en el interior de la tostadora (ver también "Limpieza de la tostadora" en el apartado LIMPIEZA).

Nota:
Para el vaciado de la bandeja recogemigas la tostadora se puede encontrar en posición tanto vertical como horizontal.

LIMPIEZA

Después de cada uso limpie el aparato y el cajón para evitar la acumulación de restos de pan, que se puede deteriorar.

ADVERTENCIA, peligro de electrocución:

Desenchufe el aparato antes de la limpieza.

Limpieza de la tostadora

ATENCIÓN, peligro de quemaduras:
Deje enfriar la tostadora antes de limpiarla.

C Retire la bandeja recogemigas (9) del aparato y vacíe su contenido.

- Lave y seque la bandeja recogemigas a mano (no en el lavavajillas (!)).
- Limpie el exterior de la carcasa con un paño húmedo.

ADVERTENCIA, peligro de dañar el aparato:
– No utilice ningún limpiador abrasivo, esponjas con superficie áspera o cepillos duros.
– No limpie nunca el interior de la ranura de tueste.

Limpieza del cajón

Extraiga la tostadora del cajón:

D Pulse el seguro de cierre (11) en el sentido de la flecha.

E Levante el cierre (12).

F Deslice la tostadora en el sentido de la flecha.

- Levante la tostadora.
- Limpie el cajón siguiendo las instrucciones del fabricante del mueble.

Vuelva a colocar la tostadora en el cajón:

G Coloque la tostadora en el cajón de modo que quede retenida por el botón de sujeción (13).

H Deslice la tostadora en el sentido de la flecha.

E Baje el cierre (12) hasta que quede bloqueado.

- Enchufe el aparato.

ALMACENAMIENTO

C Vacíe la bandeja recogemigas (9).

A Agarre la tostadora por el asa (1) y pliéguela de forma que quede completamente introducida en el cajón.

ATENCIÓN, peligro de quemaduras:
La carcasa de la tostadora puede estar muy caliente.
Por esa razón debe sujetar la tostadora sólo por el asa para plegarla.

ELIMINACIÓN DE RESIDUOS DE APARATOS ELÉCTRICOS Y ELECTRÓNICOS (RAEE)

Este símbolo indica que este producto no debe eliminarse con los residuos municipales no clasificados. Existe un sistema específico (gratuito) para la recogida y devolución de los RAEE. Para más información, póngase en contacto con su ayuntamiento o con la tienda donde compró el producto. Asegurándose de que este producto se desecha correctamente ayudará a prevenir posibles consecuencias negativas para el medio ambiente y la salud humana y contribuirá a conservar los recursos naturales.

REGLAMENTO REACH

Visite www.ritterwerk.de

SERVICIO TÉCNICO, REPARACIONES Y PIEZAS DE REPUESTO

Para el servicio técnico, las reparaciones y las piezas de repuesto póngase en contacto con el servicio técnico local.

Visite www.ritterwerk.de

DATOS TÉCNICOS

El aparato cumple con las normas CE.

Tensión de red/Consumo de potencia: ver placa de identificación en la parte inferior del aparato

Clase de protección: 1

GARANTÍA

Esta tostadora ritter tiene una garantía de fabricante de 2 años de duración a partir de la fecha de compra con arreglo a las directivas comunitarias sobre garantías comerciales. Sus derechos legales de reclamación de garantía en virtud del artículo 437 y siguientes del BGB (Código Civil Alemán) no se verán afectados por esta regulación. La garantía del fabricante es válida para todos los aparatos vendidos dentro de la Unión Europea.
Puede consultar las condiciones de garantía en www.ritterwerk.de/warranty.

EXPLICACIÓN DE LOS SÍMBOLOS

Símbolo	Explicación
CE	Marcado CE: Este producto es conforme con los requisitos actuales de la unión Europea.
	Este producto se ha comercializado después del 13 de agosto de 2005. No se puede desechar con la basura doméstica. El símbolo del contenedor de basura tachado indica la necesidad de una recogida selectiva.
	Apto para el contacto con alimentos

MONTAJE E INSTALACIÓN

Consulte los gráficos (K a M) que aparecen en las cubiertas anterior y posterior.

Puede obtener más información sobre la instalación en www.ritterwerk.de/installation-notes.

Normas de seguridad

Para evitar lesiones o el deterioro del aparato es imprescindible el cumplimiento estricto de las siguientes normas de seguridad:

– Sólo el personal técnico puede realizar el montaje del aparato. ritterwerk no asumirá ninguna responsabilidad en caso de que el montaje sea irregular y/o deficiente.
– El cable de red se debe colocar de modo que el aparato se pueda girar por completo sin pinzar el cable. El cable de red debe instalarse directamente desde el sistema montado hasta la toma de corriente a montar en el armario de base.
– Antes del montaje, desenchufe el aparato de la toma de corriente.

Condiciones de montaje

Las cotas facilitadas a continuación son medidas mínimas.

– Anchura interior (útil): 200 mm
– Altura interior base del cajón/travesaño: 75 mm
– Distancia entre el borde interior del frontal del cajón completamente abierto y el borde de la encimera: 415 mm
– Anchura interior (útil) de la base del cajón: 184 mm
– Anchura del aparato (plegado): 178 mm

La base del cajón deberá tener un grosor de al menos 16 mm.

La guía del cajón debería tener una capacidad de carga estática de al menos 30 kg con una longitud nominal de aprox. 500 mm.

Si la anchura del armario supera los 300 mm, la separación lateral podrá ser superior a los 53 mm y la tostadora se podrá centrar en el interior del cajón.

Elección de la toma de corriente

Advertencia:
Es necesario disponer de una toma de corriente de superficie (según VDE/DIN 49440, ÖVE, SEV) a la altura del cajón junto al fondo o detrás de éste.

La conexión del cable con la toma de corriente se debe encontrar debajo del travesaño trasero o del techo y en la parte más elevada posible de la esquina trasera del armario de base.

El cajón se deberá poder cerrar por completo con el aparato enchufado.

La toma de corriente deberá encontrarse en un lugar accesible para poder desenchufar el aparato en caso necesario (para la limpieza, por ejemplo).

Montaje de la tostadora

• Abra el cajón hasta el tope.

K Coloque la plantilla en el cajón tal y como se muestra en la figura.

• Marque la posición de los cuatro orificios a realizar con un granete.

• Utilice una broca de 1,5 mm para practicar los orificios en los puntos marcados.

M y **L** Monte el soporte utilizando los seis tornillos avellanados suministrados (cuatro unidades de 3 x 16 y dos unidades de 4 x 13 con una base del cajón de 16 mm de grosor).

• Monte la tostadora siguiendo los pasos descritos en las instrucciones de uso.

• Enchufe el aparato.

FONTOS BIZTONSÁGI TUDNIVALÓK

Személyi sérülések, illetve a kenyérpirító károsodásának elkerülése érdekében minden körülmények között tartsa be a következő biztonsági előírásokat:

– A kenyérpirítót csak háztartási célokra szabad használni, ipari célra nem.
– A beépítést (lásd: 52. oldal vagy QR-kód a címlapon) minden esetben szakember végezze. A ritterwerk nem vállal felelősséget az előírástól eltérő vagy hibás összeszerelésért.
– A készüléket csak a szakszerű beépítést követően vegye használatba.
– Minden használat után csukja be a készüléket, és zárja be a fiókot.
– Kizárólag a készülékhez kapott tartozékokat használja.
– A hálózati vezetéket úgy kell elhelyezni, hogy a készülék teljesen becsukható legyen a fiókba a vezeték becsípődése nélkül. A hálózati vezetéket a beépítési rendszertől közvetlenül, szabadon kell elvezetni az alsó szekrénybe beszerelendő konnektorhoz.
– Ne hajlítsa meg a hálózati kábelt. A vezetéket ne tekerje körbe a készülék körül.
– A készüléket 8 év feletti gyermekek, testi vagy szellemi fogyatékkal élő vagy korlátozott érzékelőképességgel rendelkező, illetve megfelelő tapasztalatokkal és ismeretekkel nem rendelkező személyek is használhatják, amennyiben valaki felügyel rájuk, vagy elmagyarázza nekik a készülék biztonságos használatát, és ha megértik a készülék használatában rejlő veszélyeket.
– Ne engedje, hogy a gyerekek a készülékkel játsszanak.
– A készülékhez és a csatlakozóvezetékhez 8 évnél fiatalabb gyermekek ne férjenek hozzá.
– A tisztítást és a használó által elvégzendő karbantartást gyermek csak akkor végezheti, ha 8 évesnél idősebb, és ekkor is csak felnőtt felügyelettel.
– A készüléket mindig le kell választani a hálózatról, ha felügyelet nélkül hagyják, valamint tisztítás előtt.

– A kenyérpirítót nem szabad időkapcsoló órával vagy távvezérléssel üzemeltetni.
– A kenyérpirítót csak olyan váltakozófeszültség-forrásra szabad csatlakoztatni, amely megfelel a típustáblán található adatoknak.
– Működés közben ne hagyja felügyelet nélkül a kenyérpirítót.

Áramütésveszély

– Üzemzavar esetén, tisztításkor, vagy ha a kenyérpirítót nem használja, mindig húzza ki a konnektorból a hálózati csatlakozót. A vezetéket a csatlakozónál fogva húzza ki, ne a kábelt húzza.
– Ne merítse a kenyérpirítót vízbe. Soha ne tegye ki eső vagy egyéb nedvesség hatásának. Ha a kenyérpirító mégis vízbe esne, először húzza ki a hálózati csatlakozót a konnektorból, és csak ez után vegye ki a készüléket a vízből. Ezt követően ellenőriztesse a kenyérpirítót márkaszervizben, mielőtt ismét használatba venné.
– Ne érjen a kenyérpirítóhoz nedves kézzel. Nedves felületen állva ne használja a kenyérpirítót, és akkor sem, ha a készülék vizes vagy nedves. Ne üzemeltesse a kenyérpirítót a szabadban.
– Azonnal állítsa le a készüléket, ha valamelyik alkatrésze meghibásodik, és azonnal forduljon a ritter ügyfélszolgálatához.
– Ha a hálózati kábel megsérül, a sérülések elkerülése érdekében cseréltesse ki a gyártóval, annak ügyfélszolgálatával vagy egyéb szakemberrel.
– Működés közben a fűtővezetékeket hálózati feszültség táplálja. Ezért soha ne nyúljon a kenyérpirítóba fém tárgyakkal.

Égésveszély

– Működés közben a hozzáférhető felületek hőmérséklete nagyon magas lehet. Ezért várja meg, míg a kenyérpirító valamennyire lehűl, mielőtt pl. tisztítás céljából hozzáérne.
– A zsemlemelegítő feltét nagyon felforrósodhat. Ezért a zsemlemelegítő feltétet csak a kipattintó csúszka segítségével állítsa fel vagy helyezze vissza a készülékbe.
– A frissen pirított vagy melegített kenyéráruk nagyon forrók lehetnek. Ezért a pirított árut csak akkor vegye ki a készülékből, ha már valamennyire lehűlt.

Tűzveszély

A kenyér éghető anyag. Ezért nem lehet teljességgel kizárni, hogy a kenyéráruk nem gyulladnak meg a pirítás során. Ezért tartsa be az alábbi utasításokat:

– Ne üzemeltesse a kenyérpirítót éghető anyagok, pl. függönyök közelében vagy alatt.
– A kenyérpirító működése közben semmiképpen se takarja le a sütőteret.
– Ne pirítson száraz árukat, pl. szárított kenyeret vagy kétszersültet stb.
– Ne pirítson megkent kenyérárukat.
– Soha ne helyezze a zsemléket közvetlenül a sütőtér fölé. Erre a célra mindig használja a zsemlemelegítő feltétet.
– Minden használat után legalább 30 másodpercig hagyja lehűlni a kenyérpirítót.
– Minden használat után ürítse ki a morzsatálcát.

Hajtsa ki az ábrákat a könyv elülső, illetve hátsó borítójából.

Olvassa el figyelmesen a használati utasítást a készülék használatbavétele előtt. A használati utasítást őrizze meg, és adja át azt a készülék esetleges új tulajdonosának.

A használati utasítás aktuális változata a www.ritterwerk.de oldalon is megtalálható.

A KÉSZÜLÉK RENDELTETÉSE

A kenyérpirító kizárólag toast kenyér, szeletelt kenyér és zsemle pirítására szolgál házi használatra, háztartásban szokásos mennyiségben.

A kenyérpirító élelmiszerrel való érintkezésre alkalmas.

A nem rendeltetésszerű használat, illetve a nem megfelelő üzemeltetés súlyos sérülésekhez vezethet, vagy kárt okozhat a készülékben. Ebben az esetben a vásárló minden garanciális és kártérítési igénye érvényét veszti.

FUNKCIÓLEÍRÁS

Az ET 10 / BT 10 beépíthető kenyérpirító minden, legalább 30 cm testszélességű szabványos fiókba beépíthető. Beépített állapotában a készülék egy mozdulattal felállítható a fiókban, és máris üzemkész.

A kenyérpirító automatikusan középre igazítja a pirítandó árut.

Pirítás

A pirítás funkcióval a kívánt pirítási fokozatnak megfelelően piríthat kenyérárukat.

Újramelegítés

Az újramelegítés funkció segítségével újramelegíthet egy már megpirított, de kihűlt kenyeret. Az újramelegítési folyamat kb. 30 másodpercet vesz igénybe.

Kiolvasztás

A kiolvasztás funkcióval egy munkafolyamaton belül kiolvaszthat lefagyasztott kenyérszeleteket, majd a beállított pirítási fokozatnak megfelelően megpiríthatja őket.

Melegítés

A beépített zsemlemelegítő feltét segítségével zsemléket melegíthet.

Emlékezőfunkció

Amikor csatlakoztatja a készüléket az áramforráshoz, a készülék mindig a 4. barnítási fokozat előzetes beállításával indul (4 LED világít). Ha azonban már más barnítási fokozatot állított be, a készülék a következő bekapcsoláskor ismét az utoljára kiválasztott beállítással indul. Ezt a beállítást azonban bármikor módosíthatja. Ehhez a bekapcsolás után 10 másodpercen belül állítsa be a gombokkal (2.4/2.5) a kívánt pirítási fokozatot, amíg a LED-kijelzőn a megfelelő számú LED világítani nem kezd.

Megjegyzés:
A beállítás csak akkor törlődik, ha a készüléket leválasztja az áramforrásról, vagy a pirítási folyamat közben megnyomja a Leállítás gombot (2.1). Ezután a készülék ismét a 4. barnítási fokozattal indul.

Kiegészítő funkciók

– A pirított áru középre igazításával a kenyér a sütőtérben automatikusan középre kerül.
– A kenyérpirító automatikusan kikapcsol, ha vízszintes helyzetbe kerül.

LED-KIJELZŐ

A LED-kijelző az aktuálisan végrehajtott funkcióról nyújt felvilágosítást:

Pirítás

A pirítási folyamat kezdetén a pirítási fokozatnak megfelelő számú LED gyullad fel. Kilenc pirítási fokozat állítható be.

A pirítási folyamat előrehaladtával egymás után kialszanak a LED-ek, így megbecsülhető a maradék pirítási idő.

Újramelegítés

A LED-ek egymás után felgyulladnak, majd az újramelegítési folyamat végén kialszanak.

Kiolvasztás

A folyamat során a beállított pirítási fokozatnak megfelelő számú LED villog. A LED-ek csak akkor alszanak ki, ha a kiolvasztási és pirítási folyamat befejeződött.

Melegítés

A melegítési folyamat kezdetén a pirítási fokozatnak megfelelő számú LED gyullad fel. A melegítési folyamat előrehaladtával egymás után kialszanak a LED-ek, így megbecsülhető a maradék melegítési idő.

HASZNÁLATBAVÉTEL

Előkészületek

- Az első használatbavétel előtt szakemberrel építtesse be a készüléket egy megfelelő fiókba.
- Tisztítsa meg a készüléket, mielőtt élelmiszert helyezne rá (lásd: TISZTÍTÁS).
- Kösse össze a hálózati kábelt (8) a beépített szekrénybe tervezett konnektorral.

- Hajtsa végre háromszor a pirítási folyamatot anélkül, hogy pirítandó árut helyezne a készülékbe (lásd: ALKALMAZÁS). Ennek során gondoskodjon a megfelelő szellőztetésről, pl. nyissa ki az ablakot.

ALKALMAZÁS

Előkészületek

- Húzza ki a készüléket tartalmazó fiókot ütközésig.

A Fogja meg a kenyérpirítót a fogantyújánál (1), és fordítsa függőleges helyzetbe.

- Győződjön meg arról, hogy a morzsatálca (9) be van tolva.

A kenyérpirító úgy van megtervezve, hogy a normál toast kenyér közepes fokozat beállítása esetén aranysárgára piruljon. Az aranysárga fokozatú pirításnál optimális ízhatás érhető el.
A pirítás eredménye a kenyér típusától és tárolási állapotától függően eltérhet.

Megjegyzés:
A túlpirított kenyér árthat az egészségnek.

Pirítás

- Helyezze a kenyeret a sütőtérbe (5).
- Kattanásig tolja lefelé a bekapcsolócsúszkát (4).
- Szükség esetén állítsa be a pirítási fokozat beállítására szolgáló gombokkal (2.4/2.5) a kívánt barnítási fokozatot.

A pirítási folyamat elindul.

A pirítási idő elteltével a pirítási folyamat leáll.

Újramelegítés

- Helyezze az újramelegítendő kenyeret a sütőtérbe (5).
- Kattanásig tolja lefelé a bekapcsolócsúszkát (4).
- Nyomja meg az Újramelegítés gombot (2.2).

Az újramelegítési folyamat kb. 30 másodperc elteltével befejeződik.

Kiolvasztás

- Helyezze a kiolvasztandó kenyeret a sütőtérbe (5).
- Kattanásig tolja lefelé a bekapcsolócsúszkát (4).
- Nyomja meg a Kiolvasztás gombot (2.3), és szükség esetén állítsa be a pirítási fokozat beállítására szolgáló gombokkal (2.4/2.5) a kívánt barnítási fokozatot.

Elindul a kiolvasztási és pirítási folyamat. A készülék először kiolvasztja a kenyeret, majd a beállított pirítási fokozatnak megfelelően megpirítja.

A pirítási idő elteltével a pirítási folyamat automatikusan leáll.

Melegítés

Kattanásig tolja balra a zsemlemelegítő feltét kipattintó csúszkáját (6).

B A zsemlemelegítő feltét kipattan.

- Helyezze a melegítendő árut a zsemlemelegítő feltétre.
- Kattanásig tolja lefelé a bekapcsolócsúszkát (4).
- Szükség esetén állítsa be a pirítási fokozat beállítására szolgáló gombokkal (2.4/2.5) a kívánt barnítási fokozatot.

VIGYÁZAT! Égésveszély:
A zsemlemelegítő feltét nagyon felforrósodhat. Ezért pattintsa vissza a zsemlemelegítő feltétet a készülékbe az erre szolgáló csúszkát jobbra eltolva.

Folyamat megszakítása

- A folyamat megszakításához nyomja meg a Leállítás gombot (2.1).

A Leállítás gomb megnyomása után a pirítási fokozat visszaáll a gyári beállításra.

HA BESZORUL A KENYÉR

Ha a kenyér beszorulna a sütőtérbe, a kenyérpirító akkor is a beállított pirítási fokozatnak megfelelően kapcsol ki.

- Húzza ki a hálózati csatlakozót a konnektorból.
- Próbálja meg a kenyeret teljesen kiszabadítani és kivenni (pl. egy fa nyelű eszközzel).

MORZSATÁLCA ÜRÍTÉSE

Lehetőleg minden használat után ürítse ki a morzsatálcát (9), hogy a morzsák ne szenesedjenek el vagy süljenek bele a kenyérpirítóba (lásd a TISZTÍTÁS fejezet „A kenyérpirító tisztítása” c. szakaszát).

Információ:
A morzsatálca ürítésénél a kenyérpirító álló vagy fekvő helyzetben is lehet.

TISZTÍTÁS

A készüléket és a fiókot minden használat után tisztítsa meg, mivel romlandó ételmaradványok maradhatnak bennük.

FIGYELEM! Áramütésveszély:
Tisztítás előtt húzza ki a hálózati csatlakozót a konnektorból.

A kenyérpirító tisztítása

VIGYÁZAT! Égésveszély:
Tisztítás előtt hagyja lehűlni a kenyérpirítót.

C Húzza ki a morzsatálcát (9) a készülékből, majd távolítsa el a tartalmát.

- Kézileg mossa el és szárítsa meg a morzsatálcát (ne tegye mosogatógépbe!).
- A készülékház külső felületét nedves ruhával törölje le.

VIGYÁZAT! A készülékben kár keletkezhet:
– Ne használjon súrolószert, durva felületű szivacsot vagy kemény súrolókefét.
– A sütőteret soha ne tisztítsa ki belülről.

A fiók tisztítása
Vegye ki a kenyérpirítót a fiókból:
D Nyomja a zárrögzítőt (11) a nyíl irányába.
E Hajtsa föl a zárókengyelt (12).
F Tolja a kenyérpirítót a nyíl irányába.
• Emelje le a kenyérpirítót fölfelé.
• Tisztítsa ki a fiókot a konyhabútorgyártó előírásainak megfelelően.

Helyezze vissza a kenyérpirítót a fiókba:
G Helyezze a kenyérpirítót a fiókban lévő rögzítőgombokra (13).
H Tolja a kenyérpirítót a nyíl irányába.
E Hajtsa le a zárókengyelt (12), hogy a helyére kattanjon.
• Dugja be a konnektorba a hálózati csatlakozót.

TÁROLÁS

C Ürítse ki a morzsatálcát (9).
A Fogja meg a kenyérpirítót a fogantyújánál (1), és hajtsa bele a fiókba úgy, hogy teljesen átforduljon.

VIGYÁZAT! Égésveszély:
A készülék háza nagyon felforrósodhat. Ezért a kenyérpirítót csak a fogantyújánál fogja meg.

ELEKTROMOS ÉS ELEKTRONIKUS BERENDEZÉSEK HULLADÉKAINAK ÁRTALMATLANÍTÁSA

A szimbólum azt jelzi, hogy ezt a terméket nem szabad a válogatatlan települési hulladékkal együtt ártalmatlanítani. Az elektromos és elektronikus berendezések hulladékainak gyűjtésére és visszaadására külön (ingyenes) rendszer létezik. További információkért forduljon a helyi hatósághoz, vagy ahhoz az üzlethez, ahol a terméket vásárolta. A termék szabályos ártalmatlanításával segít elkerülni a környezetre és az emberi egészségre gyakorolt esetleges negatív következményeket és megőrizni a természeti erőforrásokat.

REACH RENDELET

Lásd: www.ritterwerk.de

SZERVIZ, JAVÍTÁS ÉS ALKATRÉSZEK

A szervizeléssel, javítással és alkatrészekkel kapcsolatos kérdéseivel keresse fel a helyi ügyfélszolgálatot.

Lásd: www.ritterwerk.de

MŰSZAKI ADATOK

A készülék jogosult a CE jelzés használatára.

Hálózati feszültség/ teljesítményfelvétel: lásd a készülék alján található típusjelzést

Védelmi osztály: 1

JÓTÁLLÁSI NYILATKOZAT

Erre a ritter kenyérpirítóra a vásárlás dátumától számítva 2 év gyártói garanciát biztosítunk a jótállásra vonatkozó uniós irányelveknek megfelelően. Az Ön BGB (német polgári törvénykönyv) 437 és azt követő §-ok szerinti törvényes garanciális igényeit e rendelet nem érinti. A gyártói garancia az Európai Unióban értékesített összes készülékre érvényes. A garanciális feltételek a www.ritterwerk.de/warranty oldalon tekinthetők meg.

JELMAGYARÁZAT

Jel	Magyarázat
CE	CE-jelölés: A termék megfelel az EU követelményeinek.
	A termék 2005. Augusztus 13. után került forgalomba. Ez a termék nem dobható a háztartási szemétbe. Az áthúzott kuka-jel jelzi, hogy a háztartási hulladéktól elkülönülten kell gyűjteni.
	Élelmiszerrel való érintkezésre alkalmas.

ÖSSZESZERELÉS ÉS BEÉPÍTÉS

Tanulmányozza a könyv elülső, illetve hátsó borítójában található ábrákat (K – M).

A beépítéshez további információkat a www.ritterwerk.de/ instalation-notes oldalon találhat.

Biztonsági tudnivalók

Sérülések, illetve a készülék károsodásának elkerülése érdekében minden körülmények között tartsa be a következő biztonsági előírásokat:

– A szerelést minden esetben szakember végezze. A ritterwerk nem vállal felelősséget az előírástól eltérő vagy hibás összeszerelésért.
– A hálózati vezetéket úgy kell elhelyezni, hogy a készülék teljesen becsukható legyen a fiókba a vezeték becsípődése nélkül. A hálózati vezetéket a beépítési rendszertől közvetlenül, szabadon kell elvezetni az alsó szekrénybe beszerelendő konnektorhoz.
– A beépítés előtt húzza ki a hálózati csatlakozót a konnektorból.

Beépítési feltételek

Az alábbi adatok minimumméretek.

– Fiók előlapjának szélessége: 200 mm
– Fiókalj/ traverz belső magassága: 75 mm
– Munkalap elülső éle/fióknyílás belső éle közötti belső kihúzás értéke: 415 mm
– Fiókalj belső (hasznos) szélessége: 184 mm
– Készülékszélesség (összecsukva): 178 mm

A fiókalj vastagságának legalább 16 mm-nek kell lennie.

Hozzávetőlegesen 500 mm-es névleges hossz esetén a fiók statikus terhelhetőségének legalább 30 kg-nak kell lennie.

300 mm-t meghaladó testszélesség esetén el lehet térni az oldalsó minimumtávolságként meghatározott 53 mm-es értéktől, és a kenyérpirító a fiókon belül oldalirányban középre helyezhető.

Konnektor kiválasztása

Megjegyzés:
Szükség van egy (VDE/ DIN 49440, ÖVE, SEV szabványoknak megfelelő) konnektorra a fiók magasságában a hátsó falon vagy a hátsó fal mögött.

A konnektor és a hálózati csatlakozóvezeték közötti összeköttetést a hátsó traverz, illetve a felső lap alatt kell megoldani, a fiók alatti szekrény hátsó falának lehetőség szerinti legmagasabb pontján.

A fióknak bedugott hálózati csatlakozó mellett teljesen betolhatónak kell lennie.

A hálózati csatlakozónak hozzáférhetőnek kell lennie, hogy a felhasználó szükség esetén (pl. tisztításnál) leválaszthassa a készüléket a hálózati feszültségről.

A kenyérpirító összeszerelése

• Húzza ki a fiókot ütközésig.

K Helyezze a lyuksablont a fiókba az ábra szerint.

• Karikázza be a négy szükséges furat helyét.
• A megjelölt furathelyek előfúrásához 1,5 mm-es fúrót használjon.

L és **M** Rögzítse a tartót a csomagolásban található hat süllyesztettfejű csavarral (négy db 3 x 16, két db 4 x 13; 16 mm-es fiókalj esetén).

• Szerelje össze a kenyérpirítót a használati utasításban leírtaknak megfelelően.
• Dugja be a konnektorba a hálózati csatlakozót.

ISTRUZIONI GENERALI DI SICUREZZA

Per evitare di provocare lesioni a persone o danni al tostapane attenersi alle seguenti norme di sicurezza:

– Installare il tostapane solo in ambienti domestici e non commerciali.
– Il montaggio dell'apparecchio (vedere pagina 60 o il codice QR sulla pagina iniziale) deve essere sempre eseguito da personale competente. ritterwerk non può rispondere delle conseguenze derivanti da un montaggio non regolare o incompleto.
– Utilizzare l'apparecchio solo se opportunamente montato.
– Riporre l'apparecchio dopo ogni utilizzo e chiudere il cassetto.
– Utilizzare esclusivamente gli accessori in dotazione.
– Il cavo di rete deve essere condotto in modo tale da consentire all'apparecchio di essere inserito completamente, senza schiacciarlo. Il cavo di rete deve essere condotto direttamente dal sistema ad incasso alla presa di alimentazione da montare nella parte inferiore del mobile.
– Non calpestare il cavo elettrico. Non avvolgere il cavo attorno all'apparecchio.
– Questo apparecchio può essere usato da bambini di almeno 8 anni nonché da soggetti con limitate capacità fisiche, sensoriali o mentali o altresì privi di esperienza e competenza, a patto che vengano sottoposti a supervisione e istruiti sul sicuro utilizzo dell'apparecchio, comprendendo i pericoli che ne derivano.
– Evitare che i bambini giochino con l'apparecchio.
– Tenere l'apparecchio e i relativi cavi fuori dalla portata dei bambini di età inferiore a 8 anni.
– La pulizia e la manutenzione da parte dell'utente non devono essere effettuate da bambini di età inferiore a 8 anni e senza sorveglianza.
– In assenza di sorveglianza e prima della pulizia, accertarsi di aver scollegato l'apparecchio dall'alimentazione elettrica.
– Il tostapane non deve essere messo in funzione tramite timer o sistema di controllo a distanza.

– Collegare il tostapane esclusivamente a una fonte di alimentazione CA adatta e corrispondente alle indicazioni riportate sulla targhetta.
– Non lasciare il tostapane incustodito finché è in funzione.

Rischio di folgorazione

– Nel caso di malfunzionamento, prima di ogni intervento di pulizia o quando il tostapane non viene utilizzato, disconnetterlo dalla presa di alimentazione. Eseguire questa operazione afferrando la presa, non il cavo.
– Non immergere il tostapane in acqua. Tenere il tostapane lontano da qualsiasi fonte di umidità. Se il tostapane dovesse cadere accidentalmente in acqua, staccare immediatamente la spina, quindi estrarlo dall'acqua. Prima di riutilizzare il tostapane si consiglia di farlo controllare accuratamente in uno dei centri di assistenza autorizzati.
– Non utilizzare il tostapane con le mani umide. Evitare di utilizzare il tostapane quando questo è umido o quando il pavimento è bagnato. Non utilizzare il tostapane all'aperto.
– In caso di danneggiamenti ai componenti dell'apparecchio, cessarne immediatamente il funzionamento e mettersi in contatto con il servizio clienti ritter.
– Se il cavo elettrico viene danneggiato, per motivi di sicurezza la sostituzione deve essere effettuata dal produttore, dal servizio di assistenza del produttore o da personale altrettanto qualificato.
– Le resistenze vengono alimentate con tensione di rete durante il funzionamento. Pertanto non inserire mai alcun oggetto metallico all'interno del tostapane.

Pericolo di ustione

– Quando è in funzione, la superficie esterna può raggiungere una temperatura molto elevata. Lasciar raffreddare il tostapane, ad esempio prima di iniziare le operazioni di pulizia.
– I panini possono diventare molto caldi. Pertanto utilizzare sempre l'apposita leva per afferrare la minigriglia per sollevarla o abbassarla.
– Il pane appena tostato o riscaldato può raggiungere temperature molto elevate. Quindi far raffreddare il pane tostato prima di prelevarlo.

Pericolo di incendio

Il pane può bruciarsi. Si consiglia di non escludere completamente che il pane possa prendere fuoco durante la tostatura. A tale proposito, seguire i seguenti accorgimenti:

– Non utilizzare il tostapane nelle vicinanze o sotto a materiali infiammabili (tende, ad esempio).
– Non coprire mai il vano di tostatura mentre il tostapane è in funzione.
– Non tostare pane secco, quale pane croccante a fette o fette biscottate, ecc.
– Non tostare pane spalmato con condimenti.
– Non posizionare i panini direttamente nel vano di tostatura. A tale scopo, utilizzare la minigriglia per scaldare il pane aperta.
– Far raffreddare il tostapane almeno per 30 secondi dopo ciascun utilizzo.
– Svuotare il raccoglibriciole del tostapane dopo ogni utilizzo.

Aprire le pagine dei grafici nella copertina anteriore e posteriore del libretto.

Leggere attentamente le istruzioni prima di mettere in funzione l'apparecchio. Conservare le istruzioni e, in caso di cessione dell'apparecchio, consegnarle al nuovo proprietario.

Sono tuttavia sempre disponibili istruzioni d'uso aggiornate nel sito www.ritterwerk.de.

UTILIZZO PREVISTO

Il tostapane serve esclusivamente per tostare pane da toast, fette di pane, e panini per utilizzo domestico, in quantità limitate.

Il tostapane è idoneo al contatto con alimenti.

L'utilizzo improprio o errato può causare gravi lesioni personali o danni all'apparecchio. In questi casi la garanzia perde la validità e l'azienda declina ogni forma di responsabilità.

DESCRIZIONE DEL FUNZIONAMENTO

Il tostapane da incasso ET 10 / BT 10 può essere installato in qualsiasi cassetto standard di almeno 30 cm di ampiezza. Una volta installato, può essere sollevato nel cassetto e messo in funzione con una sola mano.

Il tostapane dispone di una funzione di centratura della tostatura automatica.

Tostatura
La funzione di tostatura consente scegliere il grado di tostatura desiderato.

Ritostatura
La funzione di ritostatura consente di scaldare del pane già tostato e raffreddato. Il processo di ritostatura dura circa 30 secondi.

Scongelamento
La funzione di scongelamento, in un'unica operazione, consente di scongelare e tostare al livello desiderato fette di pane congelate.

Riscaldamento
Con l'aiuto dell'apposita mini-griglia è possibile scaldare i panini.

Funzione memoria
Quando si collega l‘apparecchio all‘alimentazione, questo si avvia sempre con il grado di tostatura 4 per impostazione predefinita (si accendono 4 LED). Tuttavia, se è già stato impostato un diverso grado di tostatura, alla successiva accensione l‘apparecchio si riavvierà con l‘ultima impostazione selezionata. È comunque possibile modificare questa impostazione a seconda delle esigenze. A tal fine, fino a 10 secondi dopo l‘accensione, utilizzare i pulsanti (2.4/2.5) per impostare il grado di tostatura desiderato, finché non si accende il numero di LED corrispondente sull’indicatore LED.

Avviso:
L'impostazione viene annullata solo quando si scollega l'apparecchio dall'alimentazione o si preme il pulsante di arresto (2.1) durante un processo di tostatura.
L'apparecchio riparte quindi con il livello di tostatura 4.

Funzioni supplementari
- Mediante la centratura della tostatura il pane viene posizionato al centro del vano di tostatura.
- Il tostapane si spegne automaticamente, quando viene posizionato in posizione orizzontale.

INDICATORE LED

L'indicatore LED fornisce informazioni sulla funzione attualmente eseguita:

Tostatura
All'inizio del processo di tostatura si accende un numero di LED corrispondente al grado di tostatura impostato. Esistono nove diversi gradi di tostatura.

In seguito, durante il processo di tostatura si spengono i LED, uno dopo l'altro, consentendo di stimare il tempo di tostatura rimanente.

Ritostatura
I LED si accendono uno dopo l'altro e si spengono quando il processo di ritostatura è concluso.

Scongelamento
Durante questa procedura lampeggia un numero di LED corrispondente al grado di tostatura impostato. I LED si spengono solo quando la procedura di scongelamento e tostatura è conclusa.

Riscaldamento
All'inizio del processo di riscaldamento si accende un numero di LED corrispondente al grado di tostatura impostato. In seguito, durante il processo di riscaldamento si spengono i LED, uno dopo l'altro, consentendo di stimare il tempo di tostatura rimanente.

MESSA IN FUNZIONE

Preparazione

- Prima della messa in funzione è consigliabile che l'installazione dell'apparecchio venga eseguita in un cassetto appropriato da una persona competente.
- Pulire l'apparecchio prima che entri in contatto con alimenti (vedere PULIZIA).
- Collegare la spina (8) con la presa prevista nel mobile.
- Eseguire il processo di tostatura per tre volte senza posizionare pane all'interno (vedere UTILIZZO).

Assicurarsi che vi sia una sufficiente aerazione, ad esempio aprendo una finestra.

UTILIZZO

Preparazione

- Estrarre il cassetto con il tostapane fino allo scatto.

A Sollevare il tostapane afferrandolo per l'impugnatura (1), quindi sistemarlo in posizione verticale.

- Assicurarsi che il raccoglibriciole (9) sia inserito.

Il tostapane è impostato in modo tale che al grado medio di tostatura corrisponda una tostatura giallo oro, che esalterà il sapore del pane.
Il risultato della tostatura può variare a seconda del tipo e dello stato del pane.

Avviso:
Si sospetta che il pane eccessivamente tostato sia dannoso alla salute.

Tostatura

- Posizionare il pane nel vano di tostatura (5).
- Premere l'interruttore di accensione (4) verso il basso, fino a quando non si blocca in posizione.
- Eventualmente impostare il grado di doratura desiderato mediante i pulsanti per l'impostazione del grado di tostatura (2.4/2.5).

Si avvierà il processo di tostatura.

Alla fine del tempo di tostatura, il processo verrà terminato.

Ritostatura

- Posizionare il pane da scaldare nel vano di tostatura (5).
- Premere l'interruttore di accensione (4) verso il basso, fino a quando non si blocca in posizione.
- Premere il pulsante di ritostatura (2.2).

Dopo circa 30 secondi il processo di ritostatura terminerà.

Scongelamento

- Posizionare il pane da scongelare nel vano di tostatura (5).
- Premere l'interruttore di accensione (4) verso il basso, fino a quando non si blocca in posizione.
- Premere il pulsante di scongelamento (2.3) ed eventualmente impostare il grado di doratura desiderato mediante i pulsanti per l'impostazione del grado di tostatura (2.4/2.5).

Verrà avviato il processo di scongelamento e tostatura.
Il pane verrà inizialmente scongelato e quindi tostato secondo il grado di tostatura selezionato.

Alla fine del tempo di tostatura, il processo verrà terminato automaticamente.

Riscaldamento

Premere la leva per minigriglia (6) verso sinistra, fino a quando non si blocca in posizione.

B La minigriglia per scaldare il pane risulterà aperta.

- Posizionare i panini sulla minigriglia.
- Premere l'interruttore di accensione (4) verso il basso, fino a quando non si blocca in posizione.
- Eventualmente impostare il grado di doratura desiderato mediante i pulsanti per l'impostazione del grado di tostatura (2.4/2.5).

ATTENZIONE, pericolo di ustione:
I panini possono diventare molto caldi. Chiudere pertanto la minigriglia per scaldare il pane, spingendo la leva verso destra, fino a quando non si blocca in posizione.

Interruzione del processo

- Per interrompere il processo in corso, premere il pulsante stop (2.1).

Dopo la pressione del pulsante stop, il grado di tostatura verrà ripristinato sulle impostazioni di fabbrica.

IN CASO IL PANE RIMANGA BLOCCATO

Se il pane rimanesse bloccato nel vano di tostatura, il tostapane si spegnerà comunque al termine del grado di tostatura impostato.

- Estrarre la spina dalla presa di alimentazione.
- Con cautela provare a liberare e rimuovere il pane completamente (ad esempio, con il manico di un cucchiaio di legno).

SVUOTARE IL RACCOGLIBRICIOLE

Si consiglia di svuotare il raccoglibriciole (9) dopo ogni utilizzo, per evitare che le briciole si carbonizzino o aderiscano al tostapane (vedere sezione "Pulizia del tostapane" nel capitolo PULIZIA).

Informazioni:
È possibile svuotare il raccoglibriciole sia in posizione verticale che orizzontale.

PULIZIA

Pulire l'apparecchio e il cassetto dopo ogni utilizzo, poiché si potrebbero accumulare residui deperibili.

ATTENZIONE, rischio di folgorazione:
Estrarre la spina dalla presa di alimentazione prima di procedere con la pulizia.

Pulizia del tostapane

ATTENZIONE, pericolo di ustione:
Prima di effettuare le operazioni di pulizia, lasciar raffreddare il tostapane.

C Estrarre il raccoglibriciole (9) dall'apparecchio e smaltirne il contenuto.

- Lavare e asciugare il raccoglibriciole a mano (non in lavastoviglie!).
- Pulire con un panno umido l'esterno dell'apparecchio.

ATTENZIONE, pericolo di danneggiamento dell'apparecchio:
– Non utilizzare materiale abrasivo, spugne ruvide o spazzole dure.
– Non pulire mai l'interno del vano di tostatura.

Pulire il cassetto

Estrarre il tostapane dal cassetto:

D Premere la chiusura di sicurezza (11) in direzione della freccia.

E Sollevare il gancio di sicurezza (12) verso l'alto.

F Far scorrere il tostapane in direzione della freccia.

- Sollevare il tostapane verso l'alto.
- Pulire il cassetto secondo le indicazioni del produttore dei mobili della cucina.

Posizionare nuovamente il tostapane nel cassetto:

G Posizionare il tostapane sul punto di fissaggio (13) nel cassetto.

H Far scorrere il tostapane in direzione della freccia.

E Chiudere il gancio di sicurezza (12) verso il basso, fino a quando non si blocca in posizione.

- Collegare la spina alla presa.

CONSERVAZIONE

C Svuotare il raccoglibriciole (9).

A Afferrare il tostapane per l'impugnatura (1) e richiuderlo nel cassetto, assicurandosi che sia completamente reclinato.

ATTENZIONE, pericolo di ustione:
L'alloggiamento del tostapane può diventare molto caldo, pertanto utilizzare l'impugnatura per richiudere il tostapane.

SMALTIMENTO DI APPARECCHI ELETTRICI ED ELETTRONICI OBSOLETI

Questo simbolo indica che il prodotto non deve essere smaltito nei rifiuti domestici indifferenziati. Esiste un sistema separato (gratuito) per la raccolta e la restituzione di apparecchi elettrici ed elettronici obsoleti. Per ulteriori informazioni contattare la propria amministrazione comunale o il negozio in cui è stato acquistato il prodotto. Assicurandosi che questo prodotto venga smaltito correttamente, si contribuisce alla prevenzione di potenziali conseguenze negative per l'ambiente e la salute delle persone e alla preservazione delle risorse naturali.

REGOLAMENTO REACH

Visitare il sito www.ritterwerk.de

SERVIZIO DI ASSISTENZA, RIPARAZIONI E PARTI DI RICAMBIO

Per ottenere assistenza e per eventuali riparazioni o parti di ricambio contattare il servizio di assistenza locale.

Visitare il sito www.ritterwerk.de

SPECIFICHE TECNICHE

L'apparecchio è conforme alle normative europee.

Voltaggio/consumo energetico: vedere la targhetta nella parte inferiore dell'apparecchio

Classe di protezione: 1

GARANZIA

Per questo tostapane ritter viene concessa una garanzia del produttore di 2 anni, calcolati dalla data di acquisto e conforme alle norme stabilite dalla direttiva sulle garanzie EU. I diritti di garanzia legali secondo l'art 437 ss. del BGB (Codice civile tedesco) rimangono inalterati da questo regolamento. La garanzia del produttore si applica a tutti i dispositivi venduti all'interno dell'Unione Europea. Le condizioni di garanzia sono disponibili alla pagina www.ritterwerk.de/warranty.

SPIEGAZIONE DEI SIMBOLI

Simbolo	Spiegazione
CE	Marcatura CE: il prodotto è conforme ai requisiti applicabili dell’Unione Europea.
	Il prodotto è stato immesso sul mercato successivamente al 13 agosto 2005. Non deve essere smaltito con i normali rifiuti domestici. Il simbolo che rappresenta un cassonetto barrato indica la necessità di raccolta differenziata.
	Idoneo al contatto con alimenti.

MONTAGGIO E INSTALLAZIONE

Consultare i grafici (da K a M) nella pagina posteriore e anteriore del libretto.

Ulteriori informazioni sull'installazione sono inoltre disponibili alla pagina www.ritterwerk.de/installation-notes.

Istruzioni di sicurezza

Per evitare di provocare lesioni a persone o danni all'apparecchio, attenersi alle seguenti norme di sicurezza:

– Il montaggio deve essere sempre eseguito da personale competente. ritterwerk non può rispondere delle conseguenze derivanti da un montaggio non regolare o incompleto.
– Il cavo di rete deve essere condotto in modo tale da consentire all'apparecchio di essere inserito completamente, senza schiacciarlo. Il cavo di rete deve essere condotto direttamente dal sistema ad incasso alla presa di alimentazione da montare nella parte inferiore del mobile.
– Prima del montaggio, estrarre la spina dalla presa di alimentazione.

Condizioni per l'installazione

Di seguito sono riportati i requisiti minimi di installazione:

– Ampiezza libera cassetto: 200 mm
– Altezza libera piano del cassetto/traversa: 75 mm
– Altezza netta bordo anteriore del piano di lavoro/bordo interno del pannello del cassetto: 415 mm
– Ampiezza libera (utilizzabile) del piano del cassetto: 184 mm
– Ampiezza apparecchio (chiuso): 178 mm

Il piano del cassetto deve avere uno spessore di almeno 16 mm.

Con una lunghezza nominale di circa 500 mm, la guida del cassetto dovrebbe avere una capacità di carico statica di almeno 30 kg.

Con un'ampiezza del corpo superiore a 300 mm, è possibile non rispettare la distanza minima dai lati di "53 mm" e posizionare il tostapane al centro del cassetto.

Scelta della presa di alimentazione

Avviso:
È necessario posizionare una presa da terra (conforme alla direttiva VDE/DIN 49440, ÖVE, SEV) all'altezza del cassetto sul pannello posteriore o dietro di esso.

Il collegamento tra la presa di alimentazione e il sistema di alimentazione deve giacere sotto la traversa posteriore, ovvero il bordo superiore e il più in alto possibile nell'angolo del pannello posteriore.

Il cassetto deve incastrarsi completamente in caso di presa inserita.

La spina deve essere accessibile all'utente, affinché possa scollegare l'apparecchio dall'alimentazione in caso di necessità (ad es. per eseguire le operazioni di pulizia).

Montaggio del tostapane

• Estrarre il cassetto fino allo scatto.

K Posizionare la maschera di foratura come indicato all'interno del cassetto.

• Punzonare i punti dove devono essere eseguite le quattro perforazioni necessarie.

• Utilizzare un trapano con una punta da 1,5 mm per eseguire il foro di guida in corrispondenza delle posizioni così marcate.

L e **M** Montare il dispositivo di fissaggio utilizzando le sei viti a testa svasata in dotazione (quattro pz. 3 x 16, due pz. 4 x 13; per piano del cassetto da 16 mm).

• Montare il tostapane come descritto nelle istruzioni d'uso.

• Collegare la spina alla presa.

ALGEMENE VEILIGHEIDSAANWIJZINGEN

Neem, om letsel of beschadiging van de broodrooster te voorkomen, beslist de volgende veiligheidsaanwijzingen in acht:

– Gebruik de broodrooster alleen voor huishoudelijke doeleinden en niet voor bedrijfsdoeleinden.
– De inbouwmontage (zie pagina 67 of QR-code op titelpagina) moet in elk geval worden uitgevoerd door geschoold personeel. ritterwerk stelt zich niet aansprakelijk voor gevolgen van montage die in strijd is met de voorschriften of die gebreken vertoont.
– Werk pas met het apparaat nadat het vakkundig is ingebouwd.
– Klap het apparaat na elk gebruik in en sluit de lade.
– Gebruik uitsluitend de meegeleverde accessoires.
– Het netsnoer moet zo zijn geleid dat het apparaat volledig naar binnen kan worden gedraaid, zonder dat het snoer klem komt te zitten. Het netsnoer moet direct vanuit het inbouwsysteem vrij naar het in de onderkast te monteren stopcontact worden geleid.
– Knik het netsnoer niet. Wikkel het snoer nooit om het apparaat.
– Het apparaat kan worden gebruikt door kinderen vanaf 8 jaar en door personen met verminderde fysieke, sensorische of geestelijke vermogens of met gebrek aan ervaring en/of kennis, wanneer ze onder toezicht staan of zijn onderwezen in het veilig gebruik en begrijpen welke gevaren daarbij kunnen optreden.
– Kinderen mogen niet met het apparaat spelen.
– Kinderen onder de 8 jaar moeten weg worden gehouden van het apparaat en het aansluitsnoer.
– Reiniging en gebruikersonderhoud mogen niet worden uitgevoerd door kinderen, tenzij ze ouder dan 8 jaar zijn en onder toezicht staan.
– Het apparaat moet steeds van het stroomnet worden gehaald wanneer er geen toezicht aanwezig is en voordat het wordt gereinigd.
– De broodrooster mag niet via een tijdschakelklok of een afstandsbedieningssysteem worden ingeschakeld.

– Sluit de broodrooster uitsluitend aan op een geschikte wisselspanningsbron die voldoet aan de specificaties die op het typeplaatje zijn aangegeven.
– Laat de broodrooster niet onbewaakt draaien.

Gevaar voor een elektrische schok

– Haal de netstekker altijd uit het stopcontact bij bedrijfsstoringen, vóór elke reiniging en als de broodrooster niet in gebruik is. Trek daarbij aan de stekker en niet aan het snoer.
– Dompel de broodrooster niet onder in water. Stel de broodrooster nooit bloot aan regen of ander vocht. Als de broodrooster toch in het water is gevallen, trek dan eerst de netstekker uit het stopcontact en haal pas dan de broodrooster uit het water. Laat de broodrooster daarna door een bevoegde servicedienst controleren voordat u deze weer in gebruik neemt.
– Gebruik de broodrooster niet met vochtige handen. Gebruik hem niet als hij vochtig of nat is of als u op een natte vloer staat. Gebruik de broodrooster niet in de open lucht.
– Stel het apparaat bij beschadigingen van onderdelen ervan onmiddellijk buiten werking en neem contact op met de ritter-klantenservice.
– Als het netsnoer wordt beschadigd, moet dit door de fabrikant, zijn klantenservice of anderszins gekwalificeerde personen worden vervangen om gevaarlijke situaties te voorkomen.
– De verwarmingsdraden worden tijdens de werking gevoed met netspanning. Kom daarom nooit met metalen voorwerpen in de broodrooster.

Verbrandingsgevaar

– Tijdens de werking kan de temperatuur van de aanraakbare oppervlakken zeer hoog zijn. Laat de broodrooster daarom afkoelen voordat u hem, bijvoorbeeld om schoon te maken, aanraakt.
– Het broodjesrekje kan zeer heet worden. Pak het broodjesrekje voor het omhoogzetten en neerklappen alleen beet bij de uitklapschuif.
– Vers geroosterd of opgebakken brood kan zeer heet zijn. Haal het geroosterd brood er daarom dus pas uit als het wat is afgekoeld.

Brandgevaar

Brood kan branden. Daarom valt niet volledig uit te sluiten dat brood bij het roosteren vlam vat. Neem daarom de volgende aanwijzingen in acht:

– Gebruik de broodrooster niet in de buurt van of onder brandbare materialen, zoals gordijnen.
– Dek de roosterschacht in geen geval af wanneer de broodrooster in werking is.
– Rooster geen droge broodproducten zoals knäckebröd of beschuit etc.
– Rooster geen besmeerde broodproducten.
– Leg broodjes nooit direct op de roosterschacht. Gebruik daarvoor altijd het uitgeklapte broodjesrekje.
– Laat de broodrooster na elk gebruik minstens 30 seconden afkoelen.
– Leeg na elk gebruik van de broodrooster de kruimellade.

Vouw de tekeningen aan de binnenzijde van de voor- en achterkaft van de gebruiksaanwijzing open.

Lees de gebruiksaanwijzing vóór ingebruikneming van het apparaat zorgvuldig door. Bewaar de gebruiksaanwijzing en geef deze mee als het apparaat van eigenaar verandert.

Daarnaast is de actuele gebruiksaanwijzing ook beschikbaar onder www.ritterwerk.de.

BEOOGD GEBRUIK

De broodrooster is uitsluitend bedoeld voor het roosteren van toastbrood, gesneden brood en broodjes voor huishoudelijk gebruik in daarbij gangbare hoeveelheden.

De broodrooster is geschikt voor contact met levensmiddelen.

Niet-beoogd gebruik of onjuiste bediening kan leiden tot ernstig letsel of beschadiging van het apparaat. Hierbij vervallen alle rechten op garantie en aansprakelijkheid.

BESCHRIJVING VAN DE WERKING

De inbouw-broodrooster ET 10 / BT 10 kan in elke standaardlade met een corpusbreedte van min. 30 cm worden ingebouwd. In ingebouwde toestand staat hij met slechts één handgreep rechtop in de lade en is hij klaar voor gebruik.

De broodrooster beschikt over een automatische centrering van het te roosteren brood.

Roosteren
Met de roosterfunctie roostert u broodproducten volgens de gewenste roostergraad.

Opwarmen
Met de opwarmfunctie kunt u al geroosterd, maar weer afgekoeld brood opwarmen. Het opwarmen duurt ca. 30 seconden.

Ontdooien
Met de ontdooifunctie kunt u bevroren boterhammen in één handeling ontdooien en volgens de ingestelde roostergraad roosteren.

Opbakken
Met behulp van het geïntegreerde broodjesrekje kunt u broodjes opbakken.

Geheugenfunctie
Wanneer u het apparaat aansluit op de stroomvoorziening, begint het apparaat in de standaardinstelling altijd met bruiningsgraad 4 (4 LED’s branden). Wanneer u echter al een andere bruiningsgraad hebt ingesteld, begint het apparaat weer met de laatst gekozen instelling als het de volgende keer wordt ingeschakeld. U kunt deze instelling echter naar believen wijzigen. Stel daarvoor binnen maximaal 10 seconden na het inschakelen de gewenste roostergraad in met de toetsen (2.4/2.5), tot het overeenkomstige aantal LED’s op de LED-indicatie brandt.

Aanwijzing:
Uw instelling wordt pas gewist als u het apparaat van de stroomvoorziening afhaalt of als u tijdens het roosteren de stoptoets (2.1) indrukt. Daarna begint het apparaat weer met bruiningsgraad 4.

Extra functies
– Door de broodcentrering wordt het brood in de roosterschacht automatisch gecentreerd.
– De broodrooster gaat automatisch uit als hij in de horizontale stand wordt gedraaid.

LED-INDICATIE

De LED-indicatie geeft aan welke functie wordt uitgevoerd:

Roosteren
Bij het starten van het roosteren brandt een aantal LED's dat overeenkomt met de ingestelde roostergraad. De roostergraad is instelbaar in negen standen.

Tijdens de loop van het roosteren gaan de LED's één voor één uit, zodat de resterende roostertijd kan worden ingeschat.

Opwarmen
De LED's gaan één voor één branden en gaan weer uit als het opwarmen is voltooid.

Ontdooien
Tijdens het ontdooien knippert een aantal LED's dat overeenkomt met de ingestelde roostergraad. Deze gaan pas uit als het ontdooien en roosteren is voltooid.

Opbakken
Bij het starten van het opbakken brandt een aantal LED's dat overeenkomt met de ingestelde roostergraad. Tijdens de loop van het opbakken gaan de LED's één voor één uit, zodat de resterende opbaktijd kan worden ingeschat.

INGEBRUIKNEMING

Voorbereiding
- Laat het apparaat voor de eerste ingebruikneming door een vakman inbouwen in een geschikte lade.
- Maak het apparaat schoon voordat het in aanraking komt met levensmiddelen (zie REINIGEN).

- Sluit de netstekker (8) aan op het stopcontact in de inbouwkast.
- Voer drie keer een roostering uit zonder dat brood is geplaatst (zie GEBRUIK). Zorg daarbij voor voldoende ventilatie, bijvoorbeeld via geopende ramen.

GEBRUIK

Voorbereiding

- Schuif de lade met de broodrooster uit tot de aanslag.

A Licht de broodrooster op aan de greep (1) en draai hem in de verticale stand.

- Zorg ervoor dat de kruimellade (9) is ingeschoven.

De broodrooster is zo ontworpen dat normaal toastbrood bij de middelste stand goudgeel wordt geroosterd. Bij goudgele roostering komt de broodsmaak optimaal tot zijn recht.
Het roosterresultaat kan afhankelijk van het soort brood en de bewaarcondities van het brood afwijken.

Aanwijzing:
Te sterk geroosterd brood wordt ervan verdacht schadelijk voor de gezondheid te zijn.

Roosteren

- Plaats het brood in de roosterschacht (5).
- Duw de inschakelschuif (4) omlaag tot hij vastklikt.
- Stel eventueel met de toetsen voor de instelling van de roostergraad (2.4/2.5) de gewenste bruiningsgraad in.

Het roosteren wordt gestart.

Na verstrijken van de roostertijd stopt het roosteren.

Opwarmen

- Plaats het op te warmen brood in de roosterschacht (5).
- Duw de inschakelschuif (4) omlaag tot hij vastklikt.
- Druk op de opwarmtoets (2.2).

Na ca. 30 seconden is het opwarmen voltooid.

Ontdooien

- Plaats het te ontdooien brood in de roosterschacht (5).
- Duw de inschakelschuif (4) omlaag tot hij vastklikt.
- Druk op de ontdooitoets (2.3) en stel eventueel met de toetsen voor de instelling van de roostergraad (2.4/2.5) de gewenste bruiningsgraad in.

Het ontdooien en roosteren wordt gestart. Het brood wordt eerst ontdooid en dan geroosterd volgens de ingestelde roostergraad.

Na verstrijken van de roostertijd stopt het roosteren automatisch.

Opbakken

Duw de uitklapschuif (6) naar links tot hij vastklikt.

B Het broodjesrekje wordt omhooggezet.

- Plaats het op te bakken broodproduct op het broodjesrekje.
- Duw de inschakelschuif (4) omlaag tot hij vastklikt.
- Stel eventueel met de toetsen voor de instelling van de roostergraad (2.4/2.5) de gewenste bruiningsgraad in.

VOORZICHTIG, verbrandingsgevaar:
Het broodjesrekje kan zeer heet worden. Klap het broodjesrekje daarom terug door de uitklapschuif naar rechts te schuiven tot hij vastklikt.

Proces onderbreken

- Druk op de stoptoets (2.1) om het proces te onderbreken.

Na indrukken van de stoptoets wordt de roostergraad gereset naar de fabrieksinstelling.

ALS BROOD VAST BLIJFT ZITTEN

Als het geroosterd brood in de roosterschacht vastgeklemd zit, gaat de broodrooster toch na afloop van de ingestelde roostergraad uit.

- Trek de netstekker uit het stopcontact.
- Probeer voorzichtig het brood helemaal los te halen en eruit te halen (bijv. met een houten pollepel).

KRUIMELLADE LEGEN

U kunt de kruimellade (9) het beste na elk gebruik legen, zodat geen broodkruimels in de broodrooster verkolen of aankoeken (zie paragraaf "Broodrooster reinigen" in het hoofdstuk REINIGEN).

Info:
Voor het legen van de kruimellade maakt het niet uit of de broodrooster zich in staande of liggende positie bevindt.

REINIGEN

Reinig het apparaat en de lade na elk gebruik, omdat bederfelijke restanten vast kunnen koeken.

WAARSCHUWING, gevaar voor elektrische schokken:
Trek de netstekker uit het stopcontact voordat u gaat schoonmaken.

Broodrooster reinigen

VOORZICHTIG, verbrandingsgevaar:
Laat de broodrooster afkoelen voordat u gaat schoonmaken.

C Trek de kruimellade (9) uit het apparaat en gooi de inhoud weg.

- Was en droog de kruimellade met de hand af (niet in de afwasmachine!).
- Neem de uitwendige delen van de behuizing af met een vochtige doek.

VOORZICHTIG, gevaar voor beschadiging van het apparaat:
– Gebruik geen schuurmiddelen, sponsjes met ruwe oppervlakken of harde borstels.
– Reinig de roosterschacht nooit van binnen.

Lade reinigen
Haal de broodrooster uit de lade:
D Duw de sluitpal (11) in de pijlrichting.
E Klap de sluitbeugel (12) omhoog.
F Schuif de broodrooster in de pijlrichting.
- Til de broodrooster er omhoog uit.
- Reinig de lade volgens de voorschriften van de fabrikant van het keukenmeubel.

Plaats de broodrooster weer in de lade:
G Plaats de broodrooster op de inhaakknopjes (13) in de lade.
H Schuif de broodrooster in de pijlrichting.
E Klap de sluitbeugel (12) omlaag tot hij vastklikt.
- Steek de netstekker in het stopcontact.

OPBERGEN

C Leeg de kruimellade (9).
A Pak de broodrooster beet bij de greep (1) en draai hem in de lade tot hij volledig is omgeklapt.

VOORZICHTIG, verbrandingsgevaar:
De behuizing van de broodrooster kan zeer heet worden. Pak de broodrooster om hem naar binnen te draaien dan ook uitsluitend beet bij de greep.

VERWIJDERING VAN AFGEDANKTE ELEKTRISCHE EN ELEKTRONISCHE APPARATEN

Dit symbool wijst erop dat dit product niet samen met ongesorteerd gemeentelijk afval mag worden afgevoerd. Er bestaat een apart (gratis) systeem voor de inzameling en teruggave van afgedankte elektrische en elektronische apparaten. Neem voor meer informatie contact op met uw gemeente of het bedrijf waar u het product hebt gekocht. Door ervoor te zorgen dat het product volgens de voorschriften wordt afgevoerd, draagt u bij aan het voorkomen van mogelijke negatieve gevolgen voor het milieu en de menselijke gezondheid en aan het behoud van de natuurlijke hulpbronnen.

REACH-VERORDENING

Zie www.ritterwerk.de

SERVICE, REPARATIES EN RESERVEONDERDELEN

Neem voor service, reparaties en reserveonderdelen contact op met de plaatselijke klantenservice!

Zie www.ritterwerk.de

TECHNISCHE GEGEVENS

Het apparaat voldoet aan de CE-voorschriften.

Netspanning/opgenomen vermogen: zie typeplaatje aan de onderkant van het apparaat

Beschermingsklasse: 1

GARANTIE

Voor deze ritter broodrooster verlenen wij 2 jaar fabrieksgarantie, gerekend vanaf de aankoopdatum en met inachtneming van de EU-garantierichtlijnen. Deze regeling laat uw wettelijke aanspraken op garantie op grond van § 437 e.v. van het BGB (Duits Burgerlijk Wetboek) onverlet. De garantie van de fabrikant geldt voor alle apparaten die binnen de Europese Unie worden verkocht. De garantiebepalingen kunt u onder www.ritterwerk.de/warranty bekijken.

VERKLARING VAN SYMBOLEN

Symbool	Verklaring
CE	CE-markering: het product is in overeenstemming met de geldende eisen van de Europese Unie.
	Het product werd na 13 augustus 2005 in de handel gebracht. Het mag niet samen het normale huisvuil worden afgevoerd. Het symbool met het kruis door de afvalcontainer wijst op de noodzaak van een gescheiden inzameling.
	Geschikt voor contact met levensmiddelen

MONTAGE EN INBOUW

Volg de tekeningen (K tot M) aan de binnenzijde van de voor- en achterkaft.

Meer informatie over de inbouw vindt u ook onder www.ritterwerk.de/ installation-notes.

Veiligheidsaanwijzingen

Neem, om letsel of beschadiging van het apparaat te voorkomen, beslist de volgende veiligheidsaanwijzingen in acht:

– De montage moet in elk geval worden uitgevoerd door geschoold personeel. ritterwerk stelt zich niet aansprakelijk voor gevolgen van montage die in strijd is met de voorschriften en/ of gebreken vertoont.
– Het netsnoer moet zo zijn geleid dat het apparaat volledig naar binnen kan worden gedraaid, zonder dat het snoer klem komt te zitten. Het netsnoer moet direct vanuit het inbouwsysteem vrij naar het in de onderkast te monteren stopcontact worden geleid.
– Trek voorafgaand aan de montage de netstekker uit het stopcontact.

Inbouwvoorwaarden

De hieronder aangegeven afmetingen zijn minimummaten.

– Binnenwerkse breedte lade: 200 mm
– Binnenwerkse hoogte ladebodem/ traverse: 75 mm
– Binnenwerkse uittreklengte voorkant werkblad/ binnenkant ladefront: 415 mm
– Binnenwerkse breedte (effectief) ladebodem: 184 mm
– Breedte van het apparaat (ingeklapt): 178 mm

De ladebodem dient minstens 16 mm dik te zijn.

De ladegeleiding moet bij een nominale lengte van ca. 500 mm een statische belastbaarheid van minstens 30 kg hebben.

Bij corpusbreedten van meer dan 300 mm kan worden afgeweken van de minimumafstand van "53 mm" tot de zijkant en kan de broodrooster centraal met gelijke afstand tot de zijkanten worden geplaatst.

Stopcontact kiezen

Aanwijzing:
Er moet een opbouwstopcontact (conform VDE/ DIN 49440, ÖVE, SEV) ter hoogte van de lade aan of achter de achterwand aanwezig zijn.

De verbinding tussen stopcontact en netaansluitsnoer moet onder de achterste traverse of de bovenliggende ladebodem en zo ver mogelijk boven de achterste hoek van de onderkast liggen.

Als de netstekker in het stopcontact zit, moet de lade volledig kunnen worden dichtgeschoven.

De netstekker moet toegankelijk zijn voor de gebruiker, zodat hij het apparaat indien nodig (bijv. voor de reiniging) van de netspanning kan halen.

Broodrooster monteren

• Schuif de lade uit tot de aanslag.

K Plaats het boorsjabloon zoals afgebeeld in de lade.

• Markeer de posities voor de vier vereiste boringen met een centerpons.

• Gebruik een 1,5 mm boor om de gemarkeerde posities voor te boren.

L en **M** Monteer de vastzetinrichting met de zes meegeleverde platkopschroeven (vier stuks van 3 x 16, twee stuks van 4 x 13; bij ladebodem 16 mm).

• Monteer de broodrooster zoals in de gebruiksaanwijzing is beschreven.

• Steek de netstekker in het stopcontact.

GENERELLE SIKKERHETS-BESTEMMELSER

Det er viktig å overholde sikkerhetsbestemmelsene under for å unngå personskader eller at brødristeren ødelegges:

– Brødristeren må kun brukes i private husholdninger, og ikke i næringsvirksomhet.
– Det er viktig at monteringen (se side 74 eller QR-koden på framsiden) utføres av en fagperson. ritterwerk fraskriver seg ethvert ansvar for konsekvenser av ikke forskriftsmessig eller mangelfull montering.
– Ikke bruk brødristeren før den er forskriftsmessig montert.
– Fold sammen brødristeren etter hver gangs bruk, og lukk skuffen.
– Ikke bruk annet tilbehør enn det som følger med brødristeren.
– Strømledningen må legges slik at brødristeren kan legges helt ned, uten at ledningen kommer i klem. Ledningen må løpe fritt og direkte fra monteringsenheten til stikkontakten som monteres i underskapet.
– Ledningen må ikke ha knekk eller skarp bøy. Ledningen må aldri vikles rundt brødristeren.
– Den kan brukes av barn over 8 år og personer med nedsatte fysiske, sensoriske eller mentale evner, eller mangel på erfaring eller kunnskaper, hvis det skjer under tilsyn, eller de har fått opplæring i hvordan den brukes på en sikker måte, og de forstår farene som er forbundet med bruken.
– Barn må ikke leke med brødristeren.
– Barn under 8 år må ikke komme i kontakt med brødrister eller strømledningen.
– Barn må ikke rengjøre eller utføre daglig vedlikehold på brødristeren, med mindre de er over 8 år og under tilsyn.
– Brødristeren må være koblet fra strømnettet når den ikke er under tilsyn, og når den rengjøres.
– Brødristeren må ikke kobles til et tidsur eller et fjernkontrollsystem.
– Brødristeren må bare kobles til et strømuttak med den vekselspenningen som er oppgitt på typeskiltet.
– Gå aldri fra en brødrister som er i bruk. Den skal alltid være under tilsyn.

Fare for elektrisk støt

– Ta alltid støpselet ut av stikkontakten ved driftsproblemer, før brødristeren skal rengjøres, og når den ikke er i bruk. Trekk alltid ut selve støpselet uten å dra i ledningen.
– Brødristeren må ikke dyppes i vann. Den må aldri utsettes for regn eller annen fuktighet. Hvis brødristeren likevel skulle falle ned i vann, må du først ta støpselet ut av stikkontakten og deretter brødristeren opp av vannet. Brødristeren må i slike tilfeller kontrolleres av et autorisert serviceverksted før den tas i bruk igjen.
– Ikke bruk brødristeren når du er fuktig på hendene. Ikke bruk brødristeren hvis den er fuktig eller våt. Den må heller ikke brukes hvis du står på et fuktig underlag/gulv. Brødristeren må ikke brukes utendørs.
– Slutt å bruke brødristeren umiddelbart hvis en del er ødelagt eller skadet, og ta kontakt med ritter kundeservice.
– For å unngå farlige situasjoner skal en skadet ledning skiftes av produsenten, av kundeservice eller av andre kvalifiserte personer.
– Under bruk blir glødetrådene tilført strøm. Derfor må det aldri stikkes metallgjenstander ned i brødristeren.

Forbrenningsfare

– Under bruk kan temperaturen på de ytre overflatene bli svært høy. Derfor er det viktig å la brødristeren kjøle seg litt ned, for eksempel før rengjøring.
– Rundstykkeholderen kan være meget varm. Derfor er det viktig å bare holde i det uttrekkbare stativet til holderen, når du skal stille opp eller legge ned rundstykkeholderen.
– Nyristede eller oppvarmede brødvarer kan være meget varme. Vent derfor til brødvarene er avkjølte før du tar dem ut.

Brannfare

Brød kan brenne. Man kan derfor ikke helt utelukke at brødvarer kan antennes under risting. Vær derfor nøye med å følge anvisningene under.

– Ikke bruk brødristeren under, eller i nærheten av, brennbare materialer som f.eks. gardiner.
– Ristespalten må aldri tildekkes når brødristeren er i bruk.
– Rist aldri tørre brødvarer som knekkebrød eller kavring.
– Rist aldri brødvarer med pålegg på.
– Legg aldri rundstykker rett oppå ristespalten. Bruk alltid den utfoldbare rundstykkeholderen til rundstykker.
– La brødristeren kjøle seg ned i minst 30 sekunder mellom hver bruk.
– Tøm smuleskuffen etter hver gangs bruk.

Fold ut illustrasjonene foran og bak i heftet.

Les bruksanvisningen nøye før du tar brødristeren i bruk. Oppbevar bruksanvisningen på et trygt sted. Den hører til brødristeren, og skal følge med til eventuell ny bruker.

Du finner også den aktuelle bruksanvisningen på www.ritterwerk.de.

BRUKSOMRÅDE

Brødristeren skal bare brukes til risting av brødskiver, skåret brød og rundstykker til privat bruk, og i mengder som er vanlige i private husholdninger.

Brødristeren er egnet for kontakt med matvarer.

Ikke forskriftsmessig bruk eller feilbetjening kan føre til alvorlige personskader og/eller ødelegge brødristeren. Alle garanti- og ansvarskrav vil da bortfalle.

BRØDRISTERENS FUNKSJONER

Den innbyggbare brødristeren ET 10 / BT 10 kan monteres i alle vanlige skuffer som er minimum 30 cm brede. Når den er montert, kan den med et enkelt håndgrep stilles opp i skuffen, og den er klar til bruk.

Brødristeren har en funksjon for automatisk midtstilling av brødvarene.

Risting av brød
Med ristefunksjonen rister du brødvarer på ønsket bruningsgrad.

Oppvarming
Med oppvarmingsfunksjonen kan du varme opp brød som allerede er ristet, men som har blitt avkjølt. Oppvarmingen varer ca. 30 sekunder.

Opptining
Med opptiningsfunksjonen kan frosne brødskiver først tines opp, og deretter ristes på innstilt bruningsgrad i samme operasjon.

Gjennomvarming
Ved hjelp av den integrerte rundstykkeholderen kan du gjennomvarme rundstykker.

Minnefunksjon
Brødristeren er forhåndsinnstilt slik at den alltid starter på bruningsgrad 4 (4 lysdioder lyser), når den kobles til strømnettet. Men hvis du allerede har valgt en annen bruningsgrad, vil brødristeren begynne med den sist innstilte bruningsgraden når den slås på igjen. Denne innstillingen kan du endre når du vil. Still inn ønsket bruningsgrad med tastene (2.4/2.5) innen 10 sekunder etter at brødristeren er slått på. Trykk til antall lysdioder i LED-panelet tilsvarer ønsket bruningsgrad.

Merk:
Denne innstillingen blir slettet igjen når strømtilførselen brytes, eller hvis du trykker på stopptasten (2.1) mens brødet ristes.
Neste gang starter brødristeren igjen på bruningsgrad 4.

Tilleggsfunksjoner
– Ved hjelp av funksjonen for midtstilling av brødvarer blir brødet automatisk midtstilt i ristespalten.
– Brødristeren slår seg automatisk av når den legges ned.

LED-PANELET

LED-panelet gir informasjon om den funksjonen som blir utført.

Risting av brød
Når ristingen begynner, angis den innstilte bruningsgraden av antall lys i LED-panelet.
Du kan velge mellom ni bruningsgrader.

Når ristingen er i gang, slukker lysene i LED-panelet ett og ett, slik at man kan beregne hvor lang tid som gjenstår.

Oppvarming
Lysene i LED-panelet lyser opp ett og ett, og slukker når oppvarmingen er fullført.

Opptining
Under opptiningen angis den innstilte bruningsgraden av antall lys i LED-panelet. De slukker først når opptiningen og ristingen er ferdig.

Gjennomvarming
Når gjennomvarmingen starter, angis den innstilte bruningsgraden av antall lys i LED-panelet. Når gjennomvarmingen er i gang, slukker lysene i LED-panelet ett og ett, slik at man kan beregne hvor lang tid som gjenstår.

TA BRØDRISTEREN I BRUK

Forberedelse
- Brødristeren må monteres i en egnet skuff av en fagperson før den tas i bruk.
- Brødristeren må rengjøres før den tas i bruk (se RENGJØRING).
- Sett støpselet (8) inn i stikkontakten som er montert i innbyggingsskapet.
- Foreta risting tre ganger uten å legge i brødvarer (se BRUK). Sørg for at det er god lufting under denne prosessen, f.eks. ved at vinduet er åpent.

BRUK

Forberedelse

- Trekk ut skuffen med brødristeren til den stopper.

A Dra opp brødristeren etter håndtaket (1) til den står oppreist.

- Kontroller at smuleskuffen (9) er skjøvet på plass.

Brødristeren er laget slik at man får gyllengul bruning når man stiller inn på den midterste bruningsgraden. Ved gyllengul bruning fremheves brødsmaken optimalt.
Bruningsresultatet kan avvike alt etter brødtype og brødets alder.

Merk:
Det foreligger mistanke om at brød som er meget sterkt brunet, kan være helseskadelig.

Risting av brød

- Legg brødet i ristespalten (5).
- Trykk startspaken (4) ned til den går i lås.
- Still eventuelt inn ny bruningsgrad med tastene for innstilling av bruningsgrad (2.4/2.5).

Ristingen av brødet starter.

Når brødet er ferdig ristet, stopper brødristeren.

Oppvarming

- Legg brødet som skal oppvarmes i ristespalten (5).
- Trykk startspaken (4) ned til den går i lås.
- Trykk på oppvarmingstasten (2.2).

Etter ca. 30 sekunder er oppvarmingen ferdig.

Opptining

- Legg brødet som skal tines i ristespalten (5).
- Trykk startspaken (4) ned til den går i lås.
- Trykk på tinetasten (2.3) og still eventuelt inn ønsket bruningsgrad med tastene for innstilling av bruningsgrad (2.4/2.5).

Opptining og påfølgende risting starter. Brødet blir først tint og deretter ristet på den innstilte bruningsgraden.

Når brødet er ferdig ristet, stopper brødristeren automatisk.

Gjennomvarming

Skyv den uttrekkbare holderen (6) mot venstre til den går i lås.

B Rundstykkeholderen er klar til bruk.

- Legg brødvaren som skal gjennomvarmes på rundstykkeholderen.
- Trykk startspaken (4) ned til den går i lås.
- Still eventuelt inn ny bruningsgrad med tastene for innstilling av bruningsgrad (2.4/2.5).

OBS! Forbrenningsfare
Rundstykkeholderen kan være meget varm. Fold sammen rundstykkeholderen ved å skyve den mot høyre til den går i lås.

Avbryte en funksjon

- Trykk på stopptasten (2.1) for å avbryte en funksjon.

Når du trykker på stopptasten, stilles bruningsgraden tilbake til standardinnstillingen.

HVIS ET BRØDSTYKKE SETTER SEG FAST

Hvis et brødstykke setter seg fast i ristespalten, slår brødristeren seg allikevel av først når den innstilte bruningsgraden er nådd.

- Trekk støpselet ut av stikkontakten.
- Prøv å løsne brødet forsiktig og ta det ut (f.eks. med en trepinne).

TØMME SMULESKUFFEN

Tøm helst smuleskuffen (9) etter hver gangs bruk, slik at det ikke blir liggende igjen smuler i brødristeren som kan forkulles eller brenne seg fast (se avsnittet Rengjøre brødristeren i kapittelet RENGJØRING).

Info:
Smuleskuffen kan tømmes både når brødristeren ligger nede og når den står oppreist.

RENGJØRING

Rengjør brødristeren og skuffen etter hver gangs bruk for å hindre at lett bedervelige matrester blir sittende fast.

ADVARSEL,
Fare for elektrisk støt.
Trekk støpselet ut av stikkontakten før brødristeren rengjøres.

Rengjøre brødristeren

OBS! Forbrenningsfare
La brødristeren avkjøles før rengjøring.

C Trekk ut smuleskuffen (9) og kast innholdet.

- Skyll og tørk smuleskuffen (ikke i oppvaskmaskin!).
- Tørk av utsiden på brødristeren med en fuktig klut.

OBS! Fare for skade på apparatet.
– Bruk aldri skuremidler, svamper med ru overflate eller harde børster.
– Rengjør aldri ristespalten fra innsiden.

Rengjøre skuffen

Ta brødristeren ut av skuffen:

D Trykk låsesikringen (11) i pilens retning.

E Løft opp låseklaffen (12).

F Skyv brødristeren i pilens retning.

- Løft den opp.
- Rengjør skuffen i samsvar med anvisningene fra kjøkkenprodusenten.

Sett brødristeren tilbake i skuffen:

G Plasser den på festeknottene (13) i skuffen.

H Skyv brødristeren i pilens retning.

E Trykk låseklaffen (12) ned til den går i lås.

- Sett støpselet i stikkontakten.

OPPBEVARING

C Tøm smuleskuffen (9).

A Ta tak i håndtaket på brødristeren (1) og drei den rundt i skuffen til den ligger helt nede.

OBS! Forbrenningsfare
Dekslene på brødristeren kan være meget varme. Bruk derfor alltid håndtaket når du skal løfte eller senke brødristeren.

AVHENDING AV KASSERTE ELEKTRISKE OG ELEKTRONISKE APPARATER

Dette symbolet betyr at dette produktet ikke skal kastes sammen med usortert husholdningsavfall. Det finnes et separat (gratis) system for innsamling og mottak av kasserte elektriske og elektroniske apparater. Kontakt kommuneadministrasjonen eller forretningen hvor du kjøpte produktet, hvis du ønsker mer informasjon. Når du sørger for at dette produktet blir avhendet i samsvar med regelverket, bidrar du til å hindre eventuelle negative påvirkninger på miljø og helse, og til å bevare våre naturlige ressurser.

DET EUROPEISKE KJEMIKALIEREGELVERKET (REACH)

Se: www.ritterwerk.de

SERVICE, REPARASJONER OG RESERVEDELER

Kontakt nærmeste kundeservice for service, reparasjoner og reservedeler.

Se: www.ritterwerk.de

TEKNISKE DATA

Apparatet oppfyller CE-forskriftene

Nettspenning/effekt: se typeskiltet på undersiden av produktet.

Beskyttelsesklasse: 1

GARANTIERKLÆRING

ritter gir en 2-årig produsentgaranti på denne brødristeren, regnet fra kjøpsdato og i henhold til EUs garantiregler. Dine juridiske garantikrav iht. § 437 ff. i BGB (tysk privatrett) berøres ikke av denne bestemmelsen. Produsentgarantien gjelder alle produkter som er kjøpt innenfor EU. Garantivilkårene finner du på www.ritterwerk.de/warranty.

SYMBOLFORKLARING

Symbol	Erklæring
CE	CE-merking: Produktet oppfyller gjeldende EU-krav.
	Produktet er markedsført etter 13. august 2005. Produktet må ikke kastes sammen med vanlig husholdningsavfall. Symbolet som viser en overkrysset avfallsbeholder på hjul, angir at dette produktet omfattes av kildesortering.
	Produktet er egnet for kontakt med matvarer.

MONTERING OG INNBYGGING

Følg instruksjonen i illustrasjonene (K til M) på omslagssidene.

Du finner mer informasjon om innbygging på www.ritterwerk.de/installation-notes.

Sikkerhetsbestemmelser

Det er viktig å overholde sikkerhetsbestemmelsene under for å unngå personskader eller at apparatet ødelegges.

– Det er viktig at monteringen utføres av en fagperson. ritterwerk fraskriver seg ethvert ansvar for konsekvenser av ikke forskriftsmessig eller mangelfull montering.
– Strømledningen må legges slik at brødristeren kan legges helt ned, uten at ledningen kommer i klem. Ledningen må løpe fritt og direkte fra monteringsenheten til stikkontakten som monteres i underskapet.
– Trekk støpselet ut av stikkontakten før montering.

Plassbehov for innbygging

De oppgitte målene er minimumsmål.

– Innvendig bredde skuff: 200 mm
– Innvendig høyde skuffebunn/tverrstag: 75 mm
– Klaring mellom forkant benkplate og innvendig kant på uttrekt skuffefront: 415 mm
– Innvendig bredde (utnyttbar) for skuffebunn: 184 mm
– Apparatets bredde (nedfelt): 178 mm

Skuffebunnen må være minst 16 mm tykk.

Skuffeskinnene må kunne tåle en statisk belastning på minst 30 kg ved en nominell lengde på ca. 500 mm.

Hvis bredden på skuffen er over 300 mm, er det mulig å avvike fra en minsteavstand til siden på 53 mm, og brødristeren kan midtstilles i skuffen fra siden.

Stikkontakt

Merk:
Det må være montert en stikkontakt (i samsvar med VDE/DIN 49440, OVE, SEV) i samme høyde som skuffen, bak eller på selve bakveggen i møbelet.

Koblingen mellom stikkontakten og strømledningen må ligge under det bakre tverrstaget eller eventuelt under benkplaten, og så høyt oppe i det bakre hjørnet på underskapet som mulig.

Det skal være mulig å skyve skuffen helt inn når støpselet står i.

Støpselet må være lett tilgjengelig slik at apparatet kan gjøres strømløst ved behov, f.eks. ved rengjøring.

Montere brødristeren

- Trekk skuffen helt ut.

K Plasser boresjablonen i skuffen som vist.

- Lag kjørnemerker for plasseringen av de fire borehullene som trengs.
- Bruk et bor på 1,5 mm når du forborer de kjørnemerkede plasseringene.

L og **M** Monter festemekanismen med de seks medfølgende senkhodeskruene (fire stk. 3 x 16, to stk. 4 x 13 når skuffebunnen er 16 mm).

- Monter brødristeren som beskrevet i bruksanvisningen.
- Sett støpselet i stikkontakten.

OGÓLNE WSKAZÓWKI DOTYCZĄCE BEZPIECZEŃSTWA

Aby uniknąć skaleczeń ciała oraz uszkodzeń tostera, należy koniecznie przestrzegać następujących wskazówek dotyczących bezpieczeństwa.

– Tostera wolno używać tylko w gospodarstwach domowych; nie nadaje się on do zastosowań komercyjnych.
– Montaż (patrz strona 82 lub kod QR na stronie tytułowej) musi być zawsze wykonywany przez wykwalifikowany personel. Firma ritterwerk nie ponosi odpowiedzialności za konsekwencje montażu niezgodnego z instrukcją lub nieprawidłowego.
– Pracę z urządzeniem można rozpocząć dopiero wtedy, gdy jest ono prawidłowo zamontowane.
– Po każdym użyciu należy złożyć urządzenie i zamknąć szufladę.
– Stosować wyłącznie akcesoria dostarczone wraz z urządzeniem.
– Przewód zasilający należy poprowadzić w taki sposób, aby można było całkowicie schować urządzenie, nie powodując zaklinowania. Przewód zasilający należy poprowadzić bezpośrednio z zabudowanego systemu do gniazda sieciowego zamontowanego w szafce poniżej.
– Nie zaginać przewodu sieciowego. Nie nawijać przewodu na urządzenie.
– Urządzenie może być używane przez dzieci powyżej 8 roku życia oraz osoby o ograniczonych możliwościach fizycznych, sensorycznych lub mentalnych bądź osoby z brakiem doświadczenia i wiedzy, jeśli mają one zapewniony nadzór lub zostały poinstruowane w zakresie bezpiecznego używania urządzenia i rozumieją zagrożenia związane z jego używaniem.
– Dzieci nie mogą bawić się urządzeniem.
– Dzieci poniżej 8 roku życia nie mogą mieć dostępu do urządzenia ani kabla przyłączeniowego.
– Dzieci mogą czyścić i przeprowadzać konserwację urządzenia, wyłącznie gdy mają więcej niż 8 lat i są nadzorowane przez osobę dorosłą.

– Gdy urządzenie nie jest nadzorowane oraz przed czyszczeniem, należy odłączyć je od zasilania.
– Toster nie może być sterowany za pomocą zegara sterującego ani systemu zdanego sterowania.
– Toster należy podłączać wyłącznie do odpowiedniego źródła napięcia zmiennego zgodnego z informacjami zamieszczonymi na tabliczce znamionowej.
– Nie wolno pozostawiać pracującego tostera bez nadzoru.

Niebezpieczeństwo porażenia prądem

– W przypadku zakłóceń w pracy zawsze przed przystąpieniem do czyszczenia tostera oraz gdy nie jest używany, należy wyciągnąć wtyczkę z gniazda sieciowego. Należy ciągnąć za wtyczkę, nie za przewód.
– Nie wolno zanurzać tostera w wodzie. Nie wolno wystawiać tostera na deszcz ani w inny sposób narażać na działanie wilgoci. Jeżeli toster wpadnie do wody, najpierw należy wyciągnąć wtyczkę z gniazda sieciowego i dopiero potem wyjąć toster z wody. Przed ponownym uruchomieniem tostera zlecić jego kontrolę w autoryzowanym punkcie serwisowym.
– Nie dotykać tostera wilgotnymi rękami. Nie używać tostera, stojąc na wilgotnym lub mokrym podłożu lub jeżeli toster jest wilgotny lub mokry. Nie używać tostera na zewnątrz pomieszczeń.
– Jeśli zostanie stwierdzone uszkodzenie elementów urządzenia, należy natychmiast wyłączyć urządzenie i skontaktować się z punktem obsługi klienta firmy ritter.
– Uszkodzony przewód sieciowy musi zostać wymieniony przez producenta, punkt obsługi klienta producenta lub inne wykwalifikowane osoby; pozwoli to uniknąć zagrożeń.
– Podczas pracy druty grzejne są zasilane napięciem sieciowym. Z tego powodu nigdy nie należy wkładać do wnętrza tostera metalowych przedmiotów.

Niebezpieczeństwo poparzenia

– Podczas pracy urządzenia temperatura powierzchni zewnętrznych może być bardzo wysoka. Dlatego przed dotknięciem tostera, np. w celu oczyszczenia, należy odczekać chwilę, aż nieco ostygnie.
– Ruszt do bułek może być bardzo gorący. Dlatego podczas stawiania i opuszczania rusztu do bułek należy chwytać go zawsze za suwak.
– Świeżo opieczone lub podgrzane pieczywo może być bardzo gorące. Opiekane produkty należy wyjmować z tostera po ich lekkim przestygnięciu.

Niebezpieczeństwo pożaru

Chleb może się zapalić. Nie można całkowicie wykluczyć, że podczas opiekania pieczywo się nie zapali. Dlatego należy przestrzegać następujących wskazówek:

– Nie należy używać tostera w pobliżu palnych materiałów lub pod palnymi materiałami, takimi jak np. firany.
– Podczas pracy tostera nie wolno w żadnym przypadku zakrywać szczeliny opiekania.
– Nie opiekać suchego pieczywa, takiego jak np. pieczywo chrupkie czy suchary.
– Nie opiekać posmarowanego pieczywa.
– Nie kłaść bułek bezpośrednio na wylocie szczeliny opiekania. Do tego celu używać rozkładanego rusztu do bułek.
– Po każdym użyciu odczekać przynajmniej 30 sekund, aż toster ostygnie.
– Po każdym użyciu tostera opróżnić tackę na okruchy.

Rozłożyć ilustracje znajdujące się za przednią oraz tylną okładką instrukcji.

Przed uruchomieniem urządzenia należy dokładnie przeczytać instrukcję obsługi. Zachować instrukcję obsługi i w przypadku przekazania urządzenia następnemu użytkownikowi przekazać ją wraz z urządzeniem.

Alternatywnie można również skorzystać z aktualnej instrukcji obsługi dostępnej na stronie www.ritterwerk.de.

PRZEZNACZENIE

Toster jest przeznaczony wyłącznie do opiekania chleba tostowego, kromek chleba oraz bułek w gospodarstwach domowych w ilościach typowych dla użycia domowego.

Toster jest przeznaczony do kontaktu z żywnością.

Użycie niezgodne z przeznaczeniem lub niewłaściwa obsługa mogą doprowadzić do poważnych obrażeń lub uszkodzenia urządzenia.
W konsekwencji wygasają wszelkie prawa z tytułu gwarancji i rękojmi.

OPIS DZIAŁANIA

Toster do zabudowy ET 10 / BT 10 może zostać zamontowany w każdej znormalizowanej szufladzie o szerokości korpusu minimum 30 cm. Po zabudowaniu toster można jednym ruchem ręki ustawić w pozycji roboczej i z niego korzystać.

Toster jest wyposażony w funkcję automatycznego centralnego ustawiania opiekanego produktu.

Opiekanie
Korzystając z funkcji opiekania, można opiec pieczywo zgodnie z żądanym stopniem intensywności.

Podgrzewanie
Korzystając z funkcji podgrzewania, można podgrzać już opieczone, ale wystudzone pieczywo. Proces podgrzewania trwa ok. 30 sekund.

Rozmrażanie
Korzystając z funkcji rozmrażania, można jednocześnie rozmrozić zamarznięte kromki chleba i opiec je zgodnie z wybranym stopniem opiekania.

Podpiekanie
Korzystając ze zintegrowanego rusztu do bułek, można podpiekać bułki.

Funkcja pamięci
Po podłączeniu urządzenia do zasilania urządzenie zawsze rozpoczyna pracę od stopnia zarumienienia pieczywa 4 jako ustawienia domyślnego (świecą się 4 diody LED). Jeżeli został już jednak ustawiony inny stopień zarumienienia pieczywa, urządzenie po kolejnym włączeniu rozpoczyna ponownie pracę od ostatnio wybranego ustawienia. To ustawienie można jednak dowolnie zmieniać. W tym celu w czasie do 10 sekund po włączeniu za pomocą przycisków (2.4/2.5) należy ustawić żądany stopień opiekania, aż na wyświetlaczu LED zaświeci się odpowiednia liczba diod LED.

Wskazówka:
Ustawienie zostanie skasowane dopiero po odłączeniu urządzenia od zasilania lub po naciśnięciu przycisku stop (2.1) podczas procesu opiekania.
Następnie urządzenie ponownie rozpoczyna pracę od stopnia zarumienienia pieczywa 4.

Funkcje dodatkowe
- Dzięki funkcji centralnego pozycjonowania pieczywo jest automatycznie centralnie ustawiane w szczelinie opiekania.
- Toster po odchyleniu go do pozycji poziomej automatycznie się wyłączy.

WYŚWIETLACZ LED

Wyświetlacz LED wskazuje ustawioną funkcję:

Opiekanie
Przy rozpoczęciu procesu opiekania zapala się odpowiednia do ustawionego stopnia opiekania liczba diod LED. Stopień opiekania można ustawiać w zakresie od 1 do 9.

Wraz z postępującym procesem opiekania diody LED stopniowo gasną jedna po drugiej, co pozwala na oszacowanie pozostałego czasu opiekania.

Podgrzewanie
Diody LED zapalają się jedna po drugiej i gasną, gdy proces podgrzewania zostaje zakończony.

Rozmrażanie
Podczas tego procesu miga odpowiednia do ustawionego stopnia opiekania liczba diod LED. Diody gasną dopiero wtedy, gdy proces rozmrażania i opiekania jest zakończony.

Podpiekanie
Przy rozpoczęciu procesu podpiekania zapala się odpowiednia do ustawionego stopnia opiekania liczba diod LED. Wraz z postępującym procesem podpiekania diody LED stopniowo gasną jedna po drugiej, co pozwala na oszacowanie pozostałego czasu podpiekania.

URUCHOMIENIE

Przygotowanie
- Przed pierwszym uruchomieniem urządzenia należy zlecić specjaliście zamontowanie go w odpowiedniej szufladzie.
- Urządzenie należy wyczyścić przed kontaktem z artykułami spożywczymi (patrz: CZYSZCZENIE).
- Podłączyć wtyczkę (8) do odpowiedniego gniazda w szafce do zabudowy.
- Przeprowadzić trzykrotnie proces opiekania bez produktów (patrz: UŻYCIE).

Zadbać przy tym o odpowiednią wentylację pomieszczenia, na przykład otwierając okna.

UŻYCIE

Przygotowanie
- Wysunąć do oporu szufladę z tosterem.

A Unieść toster, chwytając za uchwyt (1) i ustawić go w pozycji pionowej.
- Upewnić się, że tacka na okruchy (9) jest wsunięta.

Toster działa w taki sposób, że normalny chleb tostowy przy średnim stopniu opiekania uzyskuje złocisty kolor. Opieczony na złocisty kolor chleb ma optymalnie podkreślony smak.
Efekt opiekania może być różny, co uzależnione jest od rodzaju i stanu chleba.

Wskazówka:
Zbyt mocno opieczony chleb może być szkodliwy dla zdrowia.

Opiekanie
- Włożyć chleb do szczeliny opiekania (5).
- Wcisnąć suwak włączający (4) do dołu, aż się zablokuje.
- W razie potrzeby przy pomocy przycisków do ustawiania stopnia opiekania (2.4/2.5) można ustawić stopień zarumienienia pieczywa.

Rozpoczyna się proces opiekania.

Po upływie czasu opiekania proces zostaje zatrzymany.

Podgrzewanie
- Włożyć podgrzewany chleb do szczeliny opiekania (5).
- Wcisnąć suwak włączający (4) do dołu, aż się zablokuje.
- Wcisnąć przycisk podgrzewania (2.2).

Po upływie ok. 30 sekund proces podgrzewania jest zakończony.

Rozmrażanie
- Włożyć rozmrażany chleb do szczeliny opiekania (5).
- Wcisnąć suwak włączający (4) do dołu, aż się zablokuje.
- Wcisnąć przycisk rozmrażania (2.3) i w razie potrzeby przy pomocy przycisków do regulacji stopnia opiekania (2.4/2.5) ustawić dowolny stopień zarumienienia pieczywa.

Rozpoczyna się proces rozmrażania i opiekania. Chleb jest najpierw rozmrażany, a następnie opiekany odpowiednio do ustawionego stopnia opiekania.

Po upływie czasu opiekania proces zostaje automatycznie zatrzymany.

Podpiekanie
Wcisnąć suwak do rozkładania rusztu do bułek (6) w lewo, aż się zablokuje.

B Ruszt do bułek zostaje podniesiony.
- Ułożyć podpiekane produkty na ruszcie do bułek.
- Wcisnąć suwak włączający (4) do dołu, aż się zablokuje.
- W razie potrzeby przy pomocy przycisków do ustawiania stopnia opiekania (2.4/2.5) można ustawić stopień zarumienienia pieczywa.

UWAGA, niebezpieczeństwo poparzenia:
Ruszt do bułek może być bardzo gorący. Należy go z powrotem złożyć, przesuwając suwak do rozkładania rusztu do bułek w prawo, aż się zablokuje.

Przerywanie procesu
- Aby przerwać proces, nacisnąć przycisk stop (2.1).

Po naciśnięciu przycisku stop zostają przywrócone fabryczne ustawienia stopnia opiekania.

JEŻELI CHLEB ZAKLESZCZY SIĘ W TOSTERZE

Jeżeli opiekany chleb zablokuje się w szczelinie opiekania, toster wyłączy się dopiero po upływie ustawionego stopnia opiekania.
- Wyciągnąć wtyczkę z gniazda sieciowego.
- Ostrożnie podjąć próbę odblokowania i wyjęcia chleba (np. za pomocą drewnianego trzonka).

OPRÓŻNIANIE TACKI NA OKRUCHY

Najlepiej po każdym użyciu tostera opróżniać tackę na okruchy (9), aby okruchy nie zwęgliły się i nie przypiekły do tostera (patrz: ustęp „Czyszczenie tostera” w rozdziale CZYSZCZENIE).

Informacja:
Podczas opróżniania tacki na okruchy toster może być ustawiony zarówno w pozycji stojącej, jak i leżącej.

CZYSZCZENIE

Po każdym użyciu oczyścić urządzenie oraz szufladę, aby usnąć ewentualne psujące się resztki pożywienia.

OSTRZEŻENIE, niebezpieczeństwo porażenia prądem:
Przed przystąpieniem do czyszczenia wyjąć wtyczkę z gniazda sieciowego.

Czyszczenie tostera

UWAGA, niebezpieczeństwo poparzenia:
Przed przystąpieniem do czyszczenia tostera odczekać, aż ostygnie.

C Wysunąć tackę na okruchy (9) z urządzenia i usunąć jej zawartość.

- Wypłukać i ręcznie wytrzeć do sucha tackę na okruchy (nie myć w zmywarce!).
- Obudowę należy wycierać wilgotną ściereczką.

UWAGA, niebezpieczeństwo uszkodzenia urządzenia:
– Nie wolno stosować środków do czyszczenia z drobinkami szorującymi, szorstkich gąbek ani twardych szczotek.
– Nie wolno czyścić szczeliny opiekania od środka.

Czyszczenie szuflady

Wyjąć toster z szuflady:

D Wcisnąć blokadę zamykającą (11) w kierunku wskazywanym przez strzałkę.

E Odchylić pałąk zamykający (12) do góry.

F Przesunąć toster w kierunku wskazywanym przez strzałkę.

- Odchylić toster do góry.
- Oczyścić szufladę zgodnie z zaleceniami producenta mebli kuchennych.

Umieścić toster z powrotem w szufladzie:

G Umieścić toster w szufladzie na stopkach przytrzymujących (13).

H Przesunąć toster w kierunku wskazywanym przez strzałkę.

E Odchylić pałąk zamykający (12) do dołu, aż się zablokuje.

- Włożyć wtyczkę do gniazda sieciowego.

PRZECHOWYWANIE

C Opróżnić tackę na okruchy (9).

A Chwycić toster za uchwyt (1) i złożyć go, chowając całkowicie do szuflady.

UWAGA, niebezpieczeństwo poparzenia:
Obudowa tostera może być bardzo gorąca. Składać toster, chwytając go wyłączenie za uchwyt.

UTYLIZACJA ZUŻYTEGO SPRZĘTU ELEKTRYCZNEGO I ELEKTRONICZNEGO (ZSEE)

Ten symbol oznacza, że produktu nie można wyrzucać razem z nieposegregowanymi odpadami komunalnymi. Istnieją osobne (bezpłatne) punkty zbiórki i zwrotu ZSEE. Więcej informacji na ten temat można uzyskać od zarządu gminy lub sprzedawcy, u którego zakupiono produkt. Zapewniając odpowiednią utylizację produktu, przyczyniasz się do zapobiegania potencjalnym negatywnym skutkom dla środowiska i zdrowia ludzkiego oraz do ochrony zasobów naturalnych.

ROZPORZĄDZENIE REACH

Patrz: www.ritterwerk.de

SERWIS, NAPRAWA I CZĘŚCI ZAMIENNE

W sprawach związanych z serwisem, naprawami i częściami zamiennymi należy skontaktować się z miejscowym punktem obsługi klienta!

Patrz: www.ritterwerk.de

DANE TECHNICZNE

Urządzenie spełnia wymagania CE.

Napięcie sieciowe / pobór mocy: patrz tabliczka znamionowa na spodzie urządzenia

Klasa ochrony: 1

OŚWIADCZENIE GWARANCYJNE

Na niniejszy toster ritter udzielamy 2-letniej gwarancji producenta. Zgodnie z dyrektywami UE dotyczącymi gwarancji okres gwarancji jest liczony od daty zakupu. Ten zapis pozostaje bez uszczerbku w przypadku roszczeń z tytułu rękojmi zgodnie z postanowieniami § 437 i następnych BGB (niemieckiego kodeksu cywilnego). Gwarancja producenta obowiązuje dla wszystkich urządzeń sprzedawanych na terenie Unii Europejskiej. Warunki gwarancji można znaleźć na stronie www.ritterwerk.de/warranty.

OBJAŚNIENIE SYMBOLI

Symbol	Objaśnienie
CE	Oznakowanie CE: produkt jest zgodny z obowiązującymi wymaganiami Unii Europejskiej.
	Produkt został wprowadzony do obrotu po 13 sierpnia 2005 r. Nie wolno go utylizować wraz z typowymi odpadami domowymi. Symbol przekreślonego kosza na śmieci wskazuje na konieczność selektywnej zbiórki odpadów.
	Przeznaczone do kontaktu z żywnością

MONTAŻ I ZABUDOWA

Uwzględnić ilustracje (od K do M) znajdujące się za tylną oraz przednią okładką instrukcji.

Więcej informacji na temat zabudowy można znaleźć na stronie: www.ritterwerk.de/installation-notes.

Wskazówki dotyczące bezpieczeństwa

Aby uniknąć obrażeń ciała oraz uszkodzeń urządzenia, należy koniecznie przestrzegać następujących wskazówek dotyczących bezpieczeństwa:

– Montaż musi być zawsze wykonywany przez wykwalifikowany personel.
  Firma ritterwerk nie ponosi odpowiedzialności za konsekwencje niezgodnego z instrukcją i/lub nieprawidłowego montażu.
– Przewód zasilający należy poprowadzić w taki sposób, aby można było całkowicie schować urządzenie, nie powodując zaklinowania. Przewód zasilający należy poprowadzić bezpośrednio z zabudowanego systemu do gniazda sieciowego zamontowanego w szafce poniżej.
– Przed przystąpieniem do montażu należy wyciągnąć wtyczkę z gniazda sieciowego.

Warunki zabudowy

Poniższe dane są wartościami minimalnymi.

– Szerokość szuflady w świetle: 200 mm
– Wysokość w świetle — dno szuflady / listwa poprzeczna: 75 mm
– Powierzchnia wysunięcia liczona od przedniej krawędzi blatu roboczego do wewnętrznej krawędzi frontu szuflady: 415 mm
– Szerokość w świetle (użytkowa) dna szuflady: 184 mm
– Szerokość urządzenia (schowanego): 178 mm

Dno szuflady powinno mieć grubość co najmniej 16 mm.

Prowadnica szuflady powinna przy długości nominalnej wynoszącej ok. 500 mm charakteryzować się obciążalnością statyczną wynoszącą co najmniej 30 kg.

W przypadku korpusów szerszych niż 300 mm boczny odstęp minimalny może być inny niż „53 mm” i pozycję tostera należy wyśrodkować w szufladzie.

Wybór gniazda sieciowego

Wskazówka:
Gniazdo sieciowe (zgodnie z przepisami VDE/DIN 49440, ÖVE, SEV) musi znajdować się na wysokości szuflady na ściance tylnej lub za ścianką tylną.

Podłączenie przewodu zasilającego do gniazda sieciowego powinno znajdować się poniżej tylnej listwy poprzecznej lub ścianki górnej, możliwie jak najwyżej w tylnym narożniku dolnej szafki.

Gdy wtyczka jest podłączona do gniazda sieciowego, szuflada musi dać się całkowicie wsunąć.

Wtyczka musi być łatwo dostępna dla użytkownika, aby w razie potrzeby (np. przy czyszczeniu) mógł on odłączyć urządzenie od zasilania.

Montaż tostera

• Wyciągnąć szufladę do oporu.

K Ułożyć w szufladzie szablon do wiercenia, jak przedstawiono na rysunku.

• Zaznaczyć pozycje czterech wymaganych otworów do nawiercenia.
• Do nawiercenia otworów w zaznaczonych miejscach użyć wiertła 1,5 mm.

L i **M** Zamontować elementy mocujące przy użyciu sześciu śrub z łbem wpuszczanym (cztery sztuki 3 × 16, dwie sztuki 4 × 13; do dna szuflady o grubości 16 mm) dostarczonych wraz z urządzeniem.

• Toster należy montować zgodnie z opisem zawartym w instrukcji obsługi.
• Włożyć wtyczkę do gniazda sieciowego.

INDICAȚII GENERALE DE SIGURANȚĂ

Pentru a evita vătămările corporale sau deteriorarea prăjitorului de pâine, trebuie să respectați obligatoriu următoarele indicații de siguranță:

– Utilizați prăjitorul de pâine numai în scopuri casnice și nu comerciale.
– Instalarea (consultați pagina 90 sau codul QR de pe pagina de titlu) trebuie să fie întotdeauna efectuată de personal de specialitate. ritterwerk nu este responsabil pentru consecințele unei montări necorespunzătoare sau defectuoase.
– Utilizați aparatul doar dacă acesta a fost instalat în mod corespunzător.
– Strângeți aparatul după fiecare utilizare și închideți sertarul.
– Utilizați doar accesoriile furnizate.
– Cablul de alimentare trebuie direcționat astfel încât aparatul să poată fi rotit complet spre interior, fără a-l bloca. Cablul de alimentare trebuie direcționat direct de la sistemul de instalare la priza care trebuie montată în dulapul inferior.
– Nu îndoiți cablul de alimentare. Nu înfășurați cablul în jurul aparatului.
– Aparatul poate fi utilizat de copii cu vârsta de minimum 8 ani, precum și de persoane cu capacități fizice, senzoriale sau mentale reduse sau cu lipsă de experiență și/sau cunoștințe, dacă sunt supravegheate sau instruite în ceea ce privește utilizarea în condiții de siguranță și dacă acestea au înțeles pericolele asociate.
– Copiii nu au voie să se joace cu aparatul.
– Copiii mai mici de 8 ani trebuie ținuți departe de aparat și de cablul de conectare.
– Curățarea și întreținerea de către utilizator nu trebuie efectuate de copii decât în cazul în care aceștia au peste 8 ani și sunt supravegheați.
– Aparatul trebuie să fie întotdeauna deconectat de la rețeaua electrică, în cazul în care trebuie lăsat nesupravegheat și înainte de curățare.
– Prăjitorul de pâine nu trebuie operat prin intermediul unui temporizator sau sistem de telecontrol.

– Conectați prăjitorul de pâine la o sursă corespunzătoare de curent alternativ care corespunde specificațiilor de pe plăcuța de identificare.
– Nu lăsați prăjitorul de pâine nesupravegheat în timpul funcționării.

Pericol de electrocutare

– În caz de defecțiuni, înainte de fiecare curățare și atunci când prăjitorul de pâine nu este utilizat, scoateți întotdeauna ștecărul din priză. În acest scop, trageți de ștecăr și nu de cablu.
– Nu scufundați niciodată prăjitorul de pâine în apă. Nu expuneți niciodată prăjitorul de pâine la ploaie sau umiditate. În cazul în care prăjitorul de pâine a căzut o dată în apă, mai întâi scoateți ștecărul din priză și apoi scoateți aparatul din apă. Dispuneți verificarea prăjitorului de pâine de către un centru de service autorizat, înainte de a-l pune din nou în funcțiune.
– Nu utilizați prăjitorul de pâine cu mâinile ude. Nu utilizați prăjitorul de pâine atunci când este ud sau umed sau atunci când vă aflați pe o suprafață umedă. Nu utilizați prăjitorul de pâine în aer liber.
– În caz de deteriorare a pieselor aparatului, întrerupeți imediat utilizarea și contactați serviciul clienți ritter.
– În cazul în care cablul de alimentare este deteriorat, acesta trebuie înlocuit de producător, de serviciul clienți sau de persoane cu o calificare similară, pentru a evita pericolele.
– Cablurile de încălzire sunt alimentate cu tensiune de rețea în timpul funcționării. Nu introduceți niciodată obiecte metalice în prăjitorul de pâine.

Pericol de arsuri

– În timpul funcționării, temperatura suprafețelor tangibile poate fi foarte ridicată. Prin urmare, lăsați prăjitorul de pâine să se răcească puțin înainte de a-l atinge, de exemplu pentru curățare.
– Suportul de chifle poate deveni foarte fierbinte. Prin urmare, atingeți numai glisorul pentru suportul de chifle pentru ridicare sau coborâre.
– Produsele de panificație proaspăt prăjite sau coapte pot fi foarte fierbinți. Prin urmare, scoateți produsul prăjit numai atunci când s-a răcit puțin.

Pericol de incendiu

Pâinea se poate arde. Prin urmare, nu este exclus ca produsele de panificație să ia foc în timpul prăjirii. Prin urmare, respectați următoarele indicații:

– Nu utilizați prăjitorul de pâine în apropierea materialelor inflamabile sau sub acestea, ca de exemplu perdelele.
– Nu acoperiți fanta de prăjire în timp ce prăjitorul de pâine este în funcțiune.
– Nu prăjiți produse de panificație uscate, cum ar fi pâinea crocantă sau pâinea prăjită etc.
– Nu prăjiți produse de panificație cu glazură.
– Nu așezați niciodată chiflele direct pe fanta de prăjire. În acest scop, utilizați întotdeauna suportul de chifle desfăcut.
– Lăsați prăjitorul de pâine să se răcească min 30 de secunde după fiecare utilizare.
– După fiecare utilizare a prăjitorului de pâine, goliți tava pentru firimituri.

Desfaceți graficele de la începutul și sfârșitul acestui manual.

Citiți cu atenție instrucțiunile înainte de punerea în funcțiune a aparatului. Păstrați instrucțiunile de utilizare și transmiteți-le mai departe eventualilor proprietari.

Alternativ, instrucțiunile actuale de utilizare sunt disponibile la adresa www.ritterwerk.de.

UTILIZARE CONFORM DESTINAȚIEI

Prăjitorul de pâine servește exclusiv la prăjirea pâinii, a pâinii feliate și a chiflelor pentru uz casnic, în cantități obișnuite pentru uz casnic.

Prăjitorul de pâine este adecvat pentru contactul cu alimentele.

Utilizarea necorespunzătoare sau operarea incorectă poate duce la vătămări corporale grave sau la deteriorarea aparatului. În acest caz, toate pretențiile care decurg din garanție și răspundere devin nule.

DESCRIEREA FUNCȚIILOR

Prăjitorul de pâine incorporabil ET 10/BT 10 poate fi instalat în orice sertar standard cu lățimea corpului de min. 30 cm. Atunci când este incorporat, acesta este instalat în sertar cu un singur mâner și este gata de utilizare.

Prăjitorul de pâine dispune de centrarea automată a produsului de prăjit.

Prăjire
Cu funcția de prăjire, prăjiți produse de panificație în funcție de gradul de prăjire dorit.

Reîncălzire
Cu funcția de reîncălzire puteți să reîncălziți o pâine deja prăjită, dar care s-a răcit. Procesul de încălzire durează cca. 30 de secunde.

Decongelare
Cu funcția de decongelare, puteți decongela felii de pâine congelate și le puteți prăji în funcție de gradul de prăjire setat într-un singur proces.

Rumenire
Cu ajutorul suportului de chifle integrat, puteți rumeni chifle.

Funcția de memorie
Atunci când conectați dispozitivul la sursa de alimentare, dispozitivul începe întotdeauna cu gradul de prăjire 4 ca implicit (4 LED-uri se aprind). Cu toate acestea, dacă ați setat deja un alt grad de prăjire, dispozitivul va porni din nou cu ultima setare selectată data viitoare când îl veți porni. Cu toate acestea, puteți modifica această setare după cum doriți. Pentru a face acest lucru, utilizați butoanele (2.4/2.5) pentru a seta nivelul dorit de prăjire până la 10 secunde de la pornire, până când se aprinde numărul corespunzător de LED-uri de pe afișajul LED.

Indicație:
Setarea dvs. va fi ștearsă numai atunci când deconectați aparatul de la sursa de alimentare sau apăsați tasta Oprire (2.1) în timpul unui proces de prăjire. Dispozitivul pornește apoi din nou cu gradul de prăjire 4.

Funcții suplimentare
– Prin centrarea produsului de prăjit pâinea se centrează automat în fanta de prăjire.
– Prăjitorul de pâine se oprește automat atunci când este înclinat în poziție orizontală.

AFIȘAJ LED

Afișajul LED oferă informații despre funcția utilizată în mod curent:

Prăjire
La pornirea procesului de prăjire, se aprinde o serie de LED-uri corespunzătoare gradului de prăjire setat. Gradul de prăjire poate fi setat în nouă trepte.

Pe măsură ce procesul de prăjire progresează, LED-urile se sting unul câte unul, astfel încât timpul de prăjire rămas să poată fi estimat.

Reîncălzire
LED-urile se aprind succesiv și se sting atunci când procesul de reîncălzire s-a încheiat.

Decongelare
În timpul acestui proces, luminează intermitent anumite LED-uri corespunzătoare gradului de prăjire setat. Acestea nu se sting până nu se încheie procesul de decongelare și de prăjire.

Rumenire
La pornirea procesului de rumenire, se aprinde o serie de LED-uri corespunzătoare gradului de prăjire setat. Pe măsură ce procesul de rumenire progresează, LED-urile se sting unul câte unul, astfel încât timpul de rumenire rămas să poată fi estimat.

PUNERE ÎN FUNCȚIUNE

Pregătire
- Înainte de prima punere în funcțiune, dispuneți montarea aparatului într-un sertar adecvat de către un specialist.
- Curățați aparatul înainte ca acesta să intre în contact cu alimentele (consultați capitolul CURĂȚARE).

- Conectați ștecărul (8) la priza prevăzută în dulapul incorporat.
- Efectuați un proces de prăjire de 3 ori fără a introduce produsul de prăjit (consultați capitolul UTILIZARE).

Asigurați-vă că există aerisire adecvată, de exemplu, prin ferestre deschise.

UTILIZARE

Pregătire

- Trageți sertarul cu prăjitorul de pâine până la opritor.

A Ridicați prăjitorul de pâine de mâner (1) și rotiți-l în poziție verticală.

- Asigurați-vă că este introdusă tava pentru firimituri (9).

Prăjitorul de pâine este conceput astfel încât pâinea normală să fie prăjită până capătă o culoare galben aurie la treapta medie. Prin prăjirea de culoare galben aurie, gustul pâinii este evidențiat în mod optim. Rezultatul prăjirii poate varia în funcție de tipul și prospețimea pâinii.

Indicație:
Se consideră că pâinea prăjită excesiv este dăunătoare sănătății.

Prăjire

- Introduceți pâinea în fanta de prăjire (5).
- Apăsați comutatorul glisant de pornire (4) în jos până când se înclichetează.
- Dacă este necesar, setați gradul de rumenire dorit cu tastele pentru setarea gradului de prăjire (2.4/2.5).

Procesul de prăjire este pornit.

După expirarea timpului de prăjire, procesul de prăjire este oprit.

Reîncălzire

- Introduceți pâinea care trebuie reîncălzită în fanta de prăjire (5).
- Apăsați comutatorul glisant de pornire (4) în jos până când se înclichetează.
- Apăsați tasta Reîncălzire (2.2).

După cca. 30 de secunde, procesul de încălzire se încheie.

Decongelare

- Introduceți pâinea care trebuie decongelată în fanta de prăjire (5).
- Apăsați comutatorul glisant de pornire (4) în jos până când se înclichetează.
- Apăsați tasta Decongelare (2.3) și dacă este necesar, setați gradul de rumenire dorit cu tastele pentru setarea gradului de prăjire (2.4/2.5).

Procesul de decongelare și prăjire este pornit. Pâinea este mai întâi decongelată și apoi prăjită în funcție de gradul de prăjire setat.

După expirarea timpului de prăjire, procesul de prăjire este oprit automat.

Rumenire

Împingeți glisorul pentru suportul de chifle (6) spre stânga până când se înclichetează.

B Suportul de chifle este instalat.

- Puneți produsele pe care doriți să le rumeniți pe suportul de chifle.
- Apăsați comutatorul glisant de pornire (4) în jos până când se înclichetează.
- Dacă este necesar, setați gradul de rumenire dorit cu tastele pentru setarea gradului de prăjire (2.4/2.5).

ATENȚIE, pericol de arsuri:
Suportul de chifle poate deveni foarte fierbinte. Prin urmare, strângeți la loc suportul de chifle împingând glisorul pentru suportul de chifle spre dreapta până când se înclichetează.

Întreruperea procesului

- Apăsați tasta Oprire (2.1) pentru a întrerupe procesul.

După acționarea tastei Oprire, gradul de prăjire este resetat la setările din fabrică.

ÎN CAZUL ÎN CARE PÂINEA S-A BLOCAT

În cazul în care produsul de prăjit s-a blocat în fanta de prăjire, prăjitorul de pâine se oprește, însă, după expirarea gradului de prăjire setat.

- Scoateți ștecărul din priză.
- Încercați să desfaceți cu atenție pâinea și să o îndepărtați în întregime (de exemplu, cu un băț din lemn).

GOLIREA TĂVII PENTRU FIRIMITURI

De preferat, goliți tava pentru firimituri (9) după fiecare utilizare, astfel încât firimiturile de pâine să nu se ardă sau să nu se lipească de prăjitorul de pâine (consultați secțiunea „Curățarea prăjitorului de pâine” din capitolul CURĂȚARE).

Notă:
Pentru a goli tava pentru firimituri, prăjitorul de pâine se poate afla atât în poziție verticală, cât și orizontală.

CURĂȚARE

Curățați aparatul și sertarul după fiecare utilizare, deoarece se pot acumula reziduuri perisabile.

AVERTISMENT, pericol de electrocutare:

Înainte de curățare, scoateți ștecărul din priză.

Curățarea prăjitorului de pâine

ATENȚIE, pericol de arsuri: Lăsați prăjitorul de pâine să se răcească înainte de curățare.

C Scoateți tava pentru firimituri (9) din aparat și eliminați conținutul.

- Clătiți și uscați manual tava pentru firimituri (nu în mașina de spălat vase!).
- Ștergeți părțile exterioare ale carcasei cu o lavetă umedă.

ATENȚIE, pericol de deteriorare a aparatului:

– Nu utilizați agenți de curățare abrazivi, bureți cu suprafețe abrazive sau perii tari.
– Nu curățați niciodată fanta de prăjire în interior.

Curățarea sertarului

Scoateți prăjitorul de pâine din sertar:

D Apăsați discul de blocare (11) în direcția săgeții.

E Deschideți discul de blocare (12) în sus.

F Glisați prăjitorul de pâine în direcția săgeții.

- Ridicați prăjitorul de pâine prin partea de sus.
- Curățați sertarul conform instrucțiunilor producătorului de mobilă de bucătărie.

Introduceți prăjitorul de pâine la loc în sertar:

G Așezați prăjitorul de pâine pe suporturile de fixare (13) din sertar.

H Glisați prăjitorul de pâine în direcția săgeții.

E Îndoiți discul de blocare (12) în jos până când se înclichetează.

- Introduceți ștecărul în priză.

DEPOZITARE

C Goliți tava pentru firimituri (9).

A Prindeți prăjitorul de pâine de mâner (1) și introduceți-l în sertar până când se află în întregime în poziție orizontală.

ATENȚIE, pericol de arsuri: Carcasa prăjitorului de pâine poate deveni foarte fierbinte. Prin urmare, țineți prăjitorul de pâine numai de mâner atunci când îl introduceți în sertar.

ELIMINAREA APARATELOR ELECTRICE ȘI ELECTRONICE VECHI

Acest simbol indică faptul că produsul nu trebuie aruncat împreună cu deșeurile obișnuite, nesortate. Există un sistem separat (gratuit) pentru colectarea și returnarea aparatelor electrice și electronice vechi. Pentru mai multe informații, vă rugăm să vă adresați administrației locale sau magazinului de unde ați achiziționat produsul. Asigurându-vă că produsul este eliminat corespunzător, contribuiți la prevenirea posibilelor consecințe negative asupra mediului și a sănătății oamenilor și la conservarea resurselor naturale.

REGULAMENTUL REACH

Consultați www.ritterwerk.de

SERVICE, REPARAȚII ȘI PIESE DE SCHIMB

Pentru service, reparații și piese de schimb, contactați serviciul clienți de la nivel local!

Consultați www.ritterwerk.de

DATE TEHNICE

Aparatul respectă directivele CE.

Tensiune de alimentare/ consum de energie: consultați plăcuța de identificare din partea inferioară a aparatului

Grad de protecție: 1

DECLARAȚIE DE GARANȚIE

Pentru acest prăjitor de pâine ritter oferim o garanție de 2 ani a producătorului, începând cu data achiziționării și în conformitate cu directivele UE privind garanția. Prezentul regulament nu aduce atingere drepturilor dvs. legale la pretenții de garanție conform BGB (Codul Civil German), articolul 437 și următoarele. Garanția producătorului este valabilă pentru toate aparatele vândute pe teritoriul Uniunii Europene. Găsiți condițiile garanției pe pagina de internet www.ritterwerk.de/ warranty.

EXPLICAȚIA SIMBOLURILOR

Simbol	Explicație
CE	Marcaj CE: Produsul corespunde cerințelor aplicabile ale Uniunii Europene.
	Produsul a intrat pe piață după data de 13 august 2005. Nu este permisă eliminarea împreună cu gunoiul menajer. Simbolul cu coș de gunoi tăiat indică necesitatea colectării separate.
	Adecvat pentru contactul cu alimentele

MONTARE ȘI INSTALARE

Respectați graficele (de la K la M) de la începutul și sfârșitul acestui manual.

Mai multe informații despre instalare se regăsesc la www.ritterwerk.de/installation-notes.

Indicații privind siguranța

Pentru a evita vătămările corporale sau deteriorarea aparatului, trebuie să respectați obligatoriu următoarele indicații de siguranță:

– Montarea trebuie să fie întotdeauna efectuată de personal de specialitate. ritterwerk nu este responsabil pentru consecințele unei montări necorespunzătoare și/sau defectuoase.
– Cablul de alimentare trebuie direcționat astfel încât aparatul să poată fi rotit complet spre interior, fără a-l bloca. Cablul de alimentare trebuie direcționat direct de la sistemul de instalare la priza care trebuie montată în dulapul inferior.
– Înainte de montare, scoateți ștecărul din priză.

Condiții de instalare

Următoarele informații constituie dimensiuni minime.

– Lățime liberă sertar: 200 mm
– Înălțime liberă partea inferioară a sertarului/traversă: 75 mm
– Extragere liberă margine frontală a blatului de lucru/margine interioară panou frontal al sertarului: 415 mm
– Lățime liberă (utilă) partea inferioară a sertarului: 184 mm
– Lățimea aparatului (închis): 178 mm

Partea inferioară a sertarului trebuie să aibă o grosime de minimum 16 mm.

Ghidajul sertarului trebuie să aibă o capacitate de încărcare statică de minimum 30 kg la o lungime nominală de cca. 500 mm.

În caz de lățimi ale corpului mai mari de 300 mm, este posibilă abaterea de la distanța minimă laterală de „53 mm” și centrarea laterală a prăjitorului de pâine în sertar.

Alegerea prizei

Indicație:
o priză integrată (în conformitate cu VDE/DIN 49440, ÖVE, SEV) trebuie să fie amplasată la înălțimea sertarului sau în spatele peretelui posterior.

Conexiunea dintre priză și cablul de alimentare trebuie să se afle sub traversa posterioară, respectiv partea superioară și cât mai sus posibil în colțul posterior al dulapului inferior.

Sertarul trebuie să poată fi închis complet atunci când ștecărul este introdus în priză.

Ștecărul trebuie să fie accesibil utilizatorului, astfel încât acesta să poată deconecta aparatul de la tensiunea de alimentare, dacă este necesar (de exemplu, pentru curățare).

Montarea prăjitorului de pâine

• Scoateți sertarul până la opritor.

K Plasați șablonul de găurire în sertar conform figurii.

• Marcați pozițiile pentru cele patru găuri necesare.
• Utilizați un burghiu de 1,5 mm pentru a găuri în prealabil pozițiile marcate.

L și **M** Montați dispozitivul de fixare cu cele șase șuruburi cu cap înecat furnizate (patru bucăți 3 x 16, două bucăți 4 x 13; în cazul în care partea inferioară a sertarului are 16 mm).

• Montați prăjitorul de pâine așa cum este descris în instrucțiunile de utilizare.
• Introduceți ștecărul în priză.

ОБЩИЕ УКАЗАНИЯ ПО БЕЗОПАСНОСТИ

Чтобы избежать травм или повреждения тостера, обратите внимание на следующие указания по безопасности:

– Используйте тостер только в домашнем хозяйстве, а не в промышленном производстве.
– Скрытый монтаж (см. стр. 98 или QR-код на титульной стра-нице) в любом случае должен проводиться квалифицированным персоналом. Компания ritterwerk не несет ответственности в случае неправомерного или ненадлежащего монтажа.
– Работайте с устройством только тогда, когда оно надежно установлено.
– Убирайте устройство после каждого использования и закрывайте выдвижной ящик.
– Используйте только принадлежности, входящие в комплект поставки.
– Сетевой кабель должен быть проложен таким образом, чтобы устройство можно было полностью повернуть без защемления кабеля. Сетевой кабель должен вести прямо от устанавливаемого устройства к монтируемой в тумбочке штепсельной розетке.
– Не изгибайте сетевой шнур. Не наматывайте шнур на устройство.
– Это устройство разрешается использовать детям старше 8 лет, а также лицам с ограниченными физическими, сенсорными или умственными способностями или недостаточным опытом и (или) знаниями, если они действуют под надзором или были проинформированы о методах безопасного применения и понимают возникающие вследствие этого опасности.
– Не разрешается давать детям играть с устройством.
– Не допускать к устройству и соединительному трубопроводу детей младше 8 лет.
– Очистка и обслуживание детьми старше 8 лет может проводиться только под надзором взрослых.

– При отсутствии надзора и перед очисткой устройство следует отсоединить от сети.
– Запрещается эксплуатировать тостер с выключателем с часовым механизмом или с телемеханической системой.
– Тостер должен быть подключен только к подходящему источнику напряжения, соответствующему указаниям, приведенным на фирменной табличке.
– Не оставляйте тостер во время его работы без присмотра.

Опасность поражения электрическим током

– Вынимайте вилку из розетки при неполадках в работе, перед каждой очисткой и когда тостер не используется. Держитесь при этом за вилку, а не за шнур.
– Не погружайте тостер в воду. Никогда не подвергайте тостер воздействию дождя или другой влажной среды. Если тостер все же попал в воду, выньте вилку из розетки и только потом вытащите устройство из воды. После этого проверьте тостер в сервисном центре прежде, чем снова использовать его.
– Не используйте тостер, если у вас влажные руки. Не используйте его при большой влажности или если вы стоите на влажном полу. Не используйте тостер на открытом воздухе.
– При повреждении деталей устройства следует немедленно прекратить его использование и обратиться в сервисный центр компании ritter.
– Если сетевой шнур поврежден, он должен быть заменен производителем, его сервисными службами или другим квалифицированным персоналом, чтобы избежать опасности.
– Нагревательные спирали питаются от сети. Поэтому никогда не прикасайтесь к металлическим частям тостера.

Опасность ожогов

– Во время работы температура поверхностей касания может быть очень высока. Поэтому прежде, чем взять тостер, например, для очистки, дайте ему остыть.
– Противень для булочек может быть очень горячим. Поэтому брать противень для булочек для установки или опускания следует только в раскрывающейся заслонке.
– Свежеприготовленные тосты или свежеиспеченные хлебобулочные изделия могут быть очень горячими. Поэтому до извлечения дайте обжаренному хлебу остыть.

Опасность пожара

Хлеб может гореть. Поэтому нельзя полностью исключить, что хлебобулочные изделия не загорятся. Поэтому обратите внимание на следующие указания:

– Не используйте тостер вблизи или ниже возгораемых материалов, например, занавесок.
– Ни в коем случае не открывайте обжарочную камеру, когда тостер находится в работе.
– Не обжаривайте сухие хлебобулочные изделия, например, сухие хлебцы или сухари и т. п.
– Не обжаривайте намазанные хлебобулочные изделия.
– Никогда не кладите булочку непосредственно в обжарочную камеру. Всегда используйте для этого открытый противень для булочек.
– После каждого использования дайте тостеру остыть минимум 30 секунд.
– После каждого использования тостера очистите поддон для крошек.

Откройте изображения на первой и последней странице брошюры.

Внимательно прочитайте это руководство перед первым использованием устройства. Сохраните руководство по эксплуатации и отдайте его при передаче устройства.

Данное руководство по эксплуатации также доступно на сайте www.ritterwerk.de.

НАЗНАЧЕНИЕ

Тостер предназначен исключительно для обжаривания хлеба для тостов, нарезанного хлеба и булочек для домашнего употребления в количествах, обычно используемых дома.

Тостер подходит для контакта с пищевыми продуктами.

Использование устройства не по назначению или неверное применение может привести к тяжелым травмам или повреждению устройства. В этом случае исключаются все гарантийные требования и материальная ответственность.

ФУНКЦИОНАЛЬНОЕ ОПИСАНИЕ

Встроенный тостер ET 10 / BT 10 может устанавливаться в обычный выдвижной ящик с минимальной шириной 30 см. Он устанавливается надлежащим образом в один прием в выдвижном ящике и готов к эксплуатации.

Тостер располагает автоматической центровкой обжариваемого хлеба.

Поджаривание
С функцией тоста хлебобулочные изделия поджариваются с желаемой температурой обжарки.

Подогрев
С функцией подогрева можно подогревать уже приготовленный в виде тоста, но остывший хлеб. Процесс подогрева занимает около 30 секунд.

Размораживание
С функцией размораживания можно размораживать замерзшие ломти хлеба во время процесса и поджаривать тосты с установленной температурой обжарки.

Освежение
С помощью встроенного противня для булочек можно освежить булочку.

Функция памяти
При подключении устройства к электропитанию оно всегда начинает работу со степени подрумянивания 4 (горят 4 светодиода) в качестве настройки по умолчанию. Но если уже была настроена другая температура подрумянивания, при следующем включении устройство начинает работу с последней выбранной настройкой. Однако эту настройку можно изменить в любое время. Для этого в течение 10 секунд после включения установите с помощью кнопок (2.4/2.5) требуемую температуру обжарки, пока не загорится соответствующее количество светодиодов.

Указание.
Эта настройка удаляется только в случае отключения устройства от электропитания или при нажатии клавиши остановки (2.1) во время приготовления тостов. После этого устройство снова начнет работу со степенью подрумянивания 4.

Дополнительные функции
- В обжарочной камере хлеб автоматически центруется устройством центровки обжариваемого хлеба.
- При опрокидывании из горизонтального положения тостер автоматически отключается.

СВЕТОДИОДНЫЙ ИНДИКАТОР

Светодиодный индикатор указывает установленную в данное время функцию:

Поджаривание
При запуске процесса обжарки на светодиоде загорается число, соответствующее установленной температуре обжарки. Температура обжарки регулируется по девяти уровням.

С продвижением процесса поджаривания тостов светодиоды по очереди гаснут, и можно оценить оставшееся время обжарки.

Подогрев
Светодиоды по очереди загораются и гаснут, если процесс подогрева закончен.

Размораживание
Во время этого процесса на светодиоде мигает число, соответствующее установленной температуре обжарки. Они гаснут тогда, когда заканчивается процесс размораживания и обжарки.

Освежение
При запуске процесса освежения на светодиоде загорается число, соответствующее установленной температуре обжарки. С продвижением процесса освежения тостов светодиоды по очереди гаснут, и можно оценить оставшееся время освежения.

ПЕРВОЕ ИСПОЛЬЗОВАНИЕ

Подготовка
- Дайте возможность профессионалу смонтировать устройство перед первым запуском в соответствующий выдвижной ящик.
- Очистите устройство прежде, чем оно соприкоснется с продуктами питания (см. ОЧИСТКА).
- Вставьте вилку (8) в розетку во встроенном шкафу.
- Проведите процесс поджаривания без вложенного обжариваемого хлеба 3 раза (см. ПРИМЕНЕНИЕ). Позаботьтесь при этом о достаточной вентиляции, например, через открытое окно.

ПРИМЕНЕНИЕ

Подготовка
- Выдвиньте ящик с тостером до упора.

A Возьмите тостер за ручку (1) и переверните его в вертикальное положение.
- Поддон для крошек (9) обязательно должен быть задвинут.

Тостер настроен таким образом, что обычный хлеб для тоста при средней ступени поджаривается до золотистой корочки. При обжарке до золотистой корочки оптимально подчеркивается вкус хлеба. В зависимости от типа и состояния хлеба результаты обжарки могут различаться.

Указание.
Сильно поджаренный хлеб может быть вреден для здоровья.

Поджаривание
- Положите хлеб в обжарочную камеру (5).
- Нажмите на включающий ползунок (4) вниз до защелкивания.
- При необходимости, используя клавиши для установки температуры обжарки (2.4/2.5), установите нужную степень подрумянивания.

Процесс обжарки начался.

По истечении процесса поджаривания устройство отключается.

Подогрев
- Положите подогреваемый хлеб в обжарочную камеру (5).
- Нажмите на включающий ползунок (4) вниз до защелкивания.
- Нажмите клавишу подогрева (2.2).

Примерно через 30 секунд процесс подогрева закончится.

Размораживание
- Положите размораживаемый хлеб в обжарочную камеру (5).
- Нажмите на включающий ползунок (4) вниз до защелкивания.
- Нажмите клавишу размораживания (2.3) и при необходимости настройте с помощью клавиш для установки температуры обжарки (2.4/2.5) требуемую степень подрумянивания.

Процесс размораживания и обжарки начался. Хлеб размораживается и обжаривается в соответствии с установленной температурой обжарки.

По истечении процесса поджаривания устройство автоматически отключается.

Освежение
Нажмите на раскрывающуюся заслонку (6) влево до защелкивания.

B Устанавливается противень для булочек.
- Положите на противень для булочек зачерствевшие изделия для освежения.
- Нажмите на включающий ползунок (4) вниз до защелкивания.
- При необходимости, используя клавиши для установки температуры обжарки (2.4/2.5), установите нужную степень подрумянивания.

ОСТОРОЖНО, опасность ожогов:
Противень для булочек может быть очень горячим. Поэтому уберите противень для булочек назад, одновременно сдвинув раскрывающуюся заслонку вправо до защелкивания.

Прерывание процесса

- Для прерывания процесса нажмите клавишу остановки (2.1).

При нажатии клавиши установки режим поджаривания возвращается к заводской установке.

ПРИ ЗАСТРЕВАНИИ ХЛЕБА

Если обжариваемый продукт хорошо зажат в печи, тостер по истечении установленного времени обжаривания отключается.

- Выньте вилку из штепсельной розетки.
- Попытайтесь осторожно полностью захватить и извлечь хлеб (например, с помощью деревянной рукоятки).

ОЧИСТКА ПОДДОНА ДЛЯ КРОШЕК

После каждого использования поддон для крошек (9) лучше всего очистить, чтобы крошки хлеба не обугливались и не спекались в тостере (см. раздел "Очистка тостера" в главе ОЧИСТКА).

Информация.
При очистке поддона для крошек тостер может находиться как в стоячем, так и в лежачем положении.

ОЧИСТКА

Устройство и выдвижной ящик нужно чистить после каждого использования, так как могут оставаться скоропортящиеся остатки продуктов.

ПРЕДУПРЕЖДЕНИЕ, опасность поражения электрическим током:
Перед очисткой вытащите сетевой кабель из штепсельной розетки.

Очистка тостера

ОСТОРОЖНО, опасность ожогов:
Перед очисткой дайте тостеру остыть.

C Вытащите из устройства поддон для крошек (9) и очистите его от содержимого.

- Вымойте вручную поддон для крошек (не в посудомоечной машине!) и высушите его.
- Вытрите наружные части корпуса с помощью влажной тряпки.

ОСТОРОЖНО, опасность повреждения устройства:
– Не используйте никакие чистящие средства, губки с шероховатыми поверхностями или жесткие щетки.
– Никогда не чистите обжарочную камеру изнутри.

Очистка выдвижного ящика

Выньте тостер из выдвижного ящика:

D Нажмите на предохранитель замка (11) в направлении стрелки.

E Откиньте ручку замка (12) наверх.

F Сдвиньте тостер в направлении стрелки.

- Подняв тостер, снимите его.
- Выдвижной ящик чистится согласно указаниям производителя кухонной мебели.

Поместите тостер обратно в выдвижной ящик:

G Установите тостер на фиксаторы (13) в выдвижном ящике.

H Сдвиньте тостер в направлении стрелки.

E Перекиньте ручку замка (12) вниз до защелкивания.

- Вставьте вилку в розетку.

ХРАНЕНИЕ

C Очистите поддон для крошек (9).

A Возьмите тостер за ручку (1) и переверните его в ящике, пока он полностью не опустится.

ОСТОРОЖНО, опасность ожогов:
Корпус тостера может быть очень горячим. Поэтому поворачивать тостер следует только за ручку.

УТИЛИЗАЦИЯ СТАРЫХ ЭЛЕКТРИЧЕСКИХ И ЭЛЕКТРОННЫХ УСТРОЙСТВ

Этот символ указывает на то, что данное изделие запрещается утилизировать вместе с неотсортированными твердыми бытовыми отходами. Существует отдельная (бесплатная) система для сбора и возврата старых электрических и электронных устройств. Для получения дополнительной информации обратитесь в муниципальную администрацию или магазин, в котором было приобретено это изделие. Передавая это изделие на надлежащую утилизацию, вы помогаете избежать возможных негативных последствий для окружающей среды и здоровья людей, а также сохраняете природные ресурсы.

ПРЕДПИСАНИЕ REACH

См. www.ritterwerk.de

ОБСЛУЖИВАНИЕ, РЕМОНТ И ЗАПАСНЫЕ ДЕТАЛИ

Для сервисного обслуживания, ремонта и приобретения запасных деталей следует обращаться в местную сервисную службу!

См. www.ritterwerk.de

ТЕХНИЧЕСКИЕ ДАННЫЕ

Устройство соответствует требованиям для получения маркировки CE.

Напряжение сети/ Потребляемая мощность: см. маркировку на нижней стороне устройства

Класс защиты: 1

ГАРАНТИЙНОЕ ОБЯЗАТЕЛЬСТВО

В случае гарантийных претензий или потребности в услугах сервисной службы необходимо в обязательном порядке отправить тостер в сервисную службу в соответствующей стране.

ПОЯСНЕНИЯ К СИМВОЛАМ

Символ	Пояснение
CE	Маркировка CE: данное изделие соответствует действующим требованиям Европейского союза.
	Данное изделие выведено на рынок после 13 августа 2005 г. Его запрещается утилизировать вместе с обычным бытовым мусором. Символ с зачеркнутым мусорным контейнером указывает на необходимость раздельного сбора.
	Подходит для контакта с пищевыми продуктами

СБОРКА И УСТАНОВКА

Обратите внимание на изображения (K–M) на переднем и заднем корешках брошюры.

Дополнительную информацию о монтаже см. также по адресу www.ritterwerk.de/installation-notes.

Указания по безопасности

Чтобы избежать травм или повреждения устройства, обратите внимание на следующие указания по безопасности:

– Монтаж в любом случае должен проводиться квалифицированным персоналом. Компания ritterwerk не несет ответственности в случае неправомерного или ненадлежащего монтажа.
– Сетевой кабель должен быть проложен таким образом, чтобы устройство можно было полностью повернуть без защемления кабеля. Сетевой кабель должен вести прямо от устанавливаемого устройства к монтируемой в тумбочке штепсельной розетке.
– Перед установкой вытащите вилку из розетки.

Условия установки

Следующие размеры являются минимальными.

– Полезная ширина выдвижного ящика: 200 мм
– Полезная высота днища выдвижного ящика / поперечины: 75 мм
– Полезный вылет переднего края рабочей поверхности / внутреннего края заглушки выдвижного ящика: 415 мм
– Ширина (полезная) днища выдвижного ящика: 184 мм
– Ширина устройства (в сложенном состоянии): 178 мм

Днище выдвижного ящика должно быть толщиной минимум 16 мм.

Направляющая выдвижного ящика при номинальной длине около 500 мм должна иметь допустимую статическую нагрузку минимум 30 кг.

При ширине корпуса более 300 мм минимальное боковое расстояние может составлять 53 мм и находиться со стороны тостера в пределах ящика.

Выбор штепсельной розетки

Указание.
На высоте ящика в самом ящике или за задней стенкой должна иметься встроенная штепсельная розетка (согласно VDE/DIN 49440, ÖVE, SEV).

Соединение между розеткой и сетевым кабелем должно находиться ниже задней поперечины и верхнего края и по возможности наверху в заднем углу тумбочки.

Выдвижной ящик при вставленной сетевой вилке должен полностью задвигаться.

Вилка должна быть доступна для пользователя, чтобы при необходимости можно было отключить устройство от электрической сети (например, для чистки).

Монтаж тостера

• Выдвиньте ящик до упора.

K Положите в выдвижной ящик шаблон для сверления согласно указаниям.

• Отметьте кернером положение четырех необходимых отверстий.

• Для сверления отмеченных отверстий используйте сверло диаметром 1,5 мм.

L и **M** Установите крепежное устройство с помощью 6 входящих в комплект поставки винтов с потайной головкой (четыре 3 x 16, два 4 x 13; при толщине днища выдвижного ящика 16 мм).

• Установите тостер, как описано в Руководстве по эксплуатации.

• Вставьте вилку в розетку.

VŠEOBECNÉ BEZPEČNOSTNÉ UPOZORNENIA

Aby sa predišlo zraneniam alebo poškodeniu hriankovača, bezpodmienečne dodržujte nasledujúce bezpečnostné pokyny:

– Používajte hriankovač len v domácnosti, a nie na podnikateľské účely.
– Montáž zabudovania (pozrite si stranu 105 alebo QR kód na titulnej strane) musí vždy vykonať kvalifikovaný personál. Spoločnosť ritterwerk nezodpovedá za následky nesprávnej alebo chybnej montáže.
– S prístrojom pracujte až po jeho bezpečnom zostavení.
– Po každom použití prístroj sklopte a zatvorte do zásuvky.
– Používajte výlučne spolu dodané príslušenstvo.
– Elektrický sieťový kábel musí byť vedený tak, aby sa prístroj dal celkom sklopiť bez toho, aby kábel pricvikol. Elektrický sieťový kábel musí byť voľne vedený od systému osadenia do zásuvky, ktorá sa namontuje v dolnej skrinke.
– Nelámte sieťový kábel. Neomotávajte kábel okolo prístroja.
– Tieto prístroje môžu používať deti od 8 rokov, ako aj osoby so zníženými fyzickými, zmyslovými alebo duševnými schopnosťami alebo s nedostatočnými skúsenosťami a/alebo vedomosťami, keď sú pod dozorom alebo boli poučené ohľadne bezpečného používania tohto prístroja a rozumejú nebezpečenstvám, ktoré z toho vyplývajú.
– Deti sa nesmú hrať s týmto prístrojom.
– Deti do 8 rokov udržiavajte v bezpečnej vzdialenosti od prístroja a prípojného vedenia.
– Čistenie a používateľskú údržbu nesmú vykonávať deti, okrem prípadu, že sú staršie ako 8 rokov a sú pod dozorom.
– Prístroj odpojte od siete, ak nie je pod dozorom a pred jeho čistením.
– Hriankovač sa nesmie používať prostredníctvom spínacích hodín alebo diaľkového systému.
– Pripojte hriankovač výlučne k zdroju napätia, ktorý zodpovedá údajom na výrobnom štítku.
– Počas prevádzky nenechávajte hriankovač bez dozoru.

Nebezpečenstvo zasiahnutia elektrickým prúdom

– Pri každej prevádzkovej poruche, pred každým čistením a ak nie je hriankovač v prevádzke, vždy vytiahnite sieťový kábel zo zástrčky. Neťahajte pritom za kábel, ale za zástrčku.
– Hriankovač nesmiete ponoriť do vody. Nevystavujte hriankovač dažďu alebo inej vlhkosti. V prípade, ak by hriankovač predsa len spadol do vody, najprv vytiahnite koncovku zo zásuvky a až potom vyberte prístroj z vody. Pred opätovným uvedením do prevádzky nechajte hriankovač preskúšať schválenému servisnému miestu.
– Pri používaní hriankovač nechytajte vlhkými rukami. Nepoužívajte ho, ak je vlhký alebo mokrý alebo ak stojíte na vlhkej podlahe. Nepoužívajte hriankovač v exteriéri.
– V prípade poškodenia častí prístroja okamžite zastavte prevádzku a skontaktujte sa so zákazníckou službou spoločnosti ritter.
– Ak sa poškodí sieťový kábel, musí byť vymenený výrobcom, jeho servisnou službou alebo podobnými kvalifikovanými osobami, aby sa predišlo ohrozeniu.
– Ohrievacie drôty sú počas prevádzky napájané sieťový napätím. S hriankovačom preto nikdy nemanipulujte pomocou kovových predmetov.

Nebezpečenstvo popálenia

– Počas prevádzky môže byť teplota povrchu hriankovača veľmi vysoká. Nechajte hriankovač teda najprv vychladnúť, prv než sa ho pred čistením dotknete.
– Nástavec na žemle môže byť veľmi horúci. Dotýkajte sa preto nástavca na žemle, keď ho chcete zdvihnúť alebo spustiť len za vysúvač.
– Čerstvo opečené alebo zapečené pečivo môže byť veľmi horúce. Opečené pečivo preto zoberte až keď vychladne.

Nebezpečenstvo požiaru

Chlieb môže horieť. Nemožno teda celkom vylúčiť, že sa pečivo pri opekaní nevznieti. Dodržiavajte preto nasledujúce upozornenia:

– Hriankovač nezapínajte v blízkosti alebo pod horľavými materiálmi, ako sú napr. záclony.
– Počas prevádzky hriankovača v žiadnom prípade nezakrývajte opekaciu štrbinu.
– Neopekajte suché pečivo, napr. hrubozrnný suchý chlieb alebo sucháre.
– Neopekajte natreté pečivo.
– Žemle neklaďte priamo na opekaciu štrbinu. Použite na to vždy vysunutý nástavec na žemle.
– Hriankovač nechajte po každom použití min. 30 sekúnd vychladnúť.
– Po každom použití hriankovača vyprázdnite tácku na omrvinky.

Vyklopte obrázky na prednej a zadnej obálke návodu.

Pred uvedením prístroja do prevádzky si starostlivo prečítajte návod. Uschovajte si návod na použitie a v prípade odovzdania prístroja inej osobe ho priložte k prístroju.

Alternatívne je k dispozícii aktuálny návod na použitie na stránke www.ritterwerk.de.

URČENIE ÚČELU

Hriankovač slúži výlučne na opekanie toastového chleba, plátkov chleba a žemlí. Je určený na bežné používanie v domácnosti.

Hriankovač je vhodný pre kontakt s potravinami.

Použitie, ktoré sa vymyká z určeného účelu alebo nesprávna obsluha môžu viesť k ťažkým zraneniam alebo k poškodeniu prístroja. Stratíte nárok na celú záruku a nároky vyplývajúce z ručenia.

OPIS FUNKCIÍ

Vstavaný hriankovač ET 10/ BT 10 možno zabudovať do bežnej zásuvky s min. šírkou 30 cm. V zabudovanom stave sa hriankovač v zásuvke postaví iba jedným pohybom ruky a hneď je pripravený na použitie.

Hriankovač je vybavený automatickým centrovaním pečiva.

Opekanie
Vďaka funkciám opekania bude váš chlieb opečený presne podľa vášho priania.

Ohrievanie
Pomocou funkcie ohrievania môžete ohriať už opečený, ale znova vychladnutý chlieb. Proces ohrievania trvá cca 30 sekúnd.

Rozmrazovanie
Pomocou funkcie rozmrazovania môžete v jednom kroku rozmraziť zmrazené plátky chleba a opiecť ich podľa nastaveného stupňa opekania.

Zapekanie
Pomocou integrovaného nástavca môžete zapekať žemle.

Funkcia pamäte
Po pripojení zariadenia k elektrickej sieti sa zariadenie vždy spustí s úrovňou opekania 4 ako predvoleným nastavením (rozsvietia sa 4 LED diódy). Ak ste už však nastavili inú úroveň zhnednutia, zariadenie sa pri ďalšom zapnutí spustí s naposledy zvoleným nastavením. Podľa potreby môžete ale zmeniť toto nastavenie. Pritom použite tlačidlá (2.4/2.5) do 10 sekúnd po zapnutí na nastavenie požadovanej úrovne opekania, kým sa nerozsvieti príslušný počet LED diód na LED ukazovateli.

Upozornenie:
Vaše nastavenie sa zruší len vtedy, keď zariadenie odpojíte od napájania alebo stlačíte tlačidlo Stop (2.1) počas procesu toastovania. Zariadenie sa potom znovu spustí s úrovňou opekania 4.

Prídavné funkcie
– Vďaka funkcii centrovania plátkov sa chlieb automaticky umiestni do stredu opekacej štrbiny.
– Hriankovač sa automaticky vypne, keď sa otočí do vodorovnej polohy.

LED UKAZOVATEĽ

LED ukazovateľ podáva informácie o aktuálnej funkcii:

Opekanie
Pri spustení procesu opekania svieti počet LED zodpovedajúci nastavenému stupňu opekania. Intenzita opekania je nastaviteľná v deviatich stupňoch.

S plynutím času opekania hasnú postupne jednotlivé LED, takže možno odhadnúť zostávajúci čas opekania.

Ohrievanie
LED sa postupne rozsvietia a zhasnú, keď je proces ohrievania skončený.

Rozmrazovanie
Počas tohto procesu bliká počet LED zodpovedajúci nastavenému stupňu opekania. Zhasnú až vtedy, keď je proces rozmrazovania a opekania skončený.

Zapekanie
Pri spustení procesu zapekania svieti počet LED zodpovedajúci nastavenému stupňu zapekania. S plynutím času zapekania hasnú postupne jednotlivé LED, takže možno odhadnúť zostávajúci čas zapekania.

UVEDENIE DO PREVÁDZKY

Príprava
- Pred prvým uvedením do prevádzky musí montáž prístroja do vhodnej zásuvky uskutočniť odborník.
- Prv než príde prístroj do styku s potravinami, vyčistite ho (pozrite ČISTENIE).
- Sieťovú zástrčku (8) pripojte do zásuvky pripravenej v vstavanej skrinke.

- Uskutočnite proces opekania bez vloženého pečiva trikrát za sebou (pozrite POUŽITIE). Zabezpečte pritom dostatočné vetranie, napr. otvoreným oknom.

POUŽITIE

Príprava

- Zásuvku s hriankovačom vytiahnite až na doraz.

A Zdvihnite hriankovač za držiak (1) a otočte ho do zvislej polohy.

- Uistite sa, či je zásuvka na omrvinky (9) zasunutá.

Hriankovač je dimenzovaný tak, že normálny toastový chlieb sa opečie dozlata na strednom stupni. Keď je chlieb opečený dozlata, optimálne sa zvýrazní jeho chuť.
Výsledok opekania sa môže v závislosti od typu chleba a jeho uskladnenia líšiť.

Upozornenie:
Existuje podozrenie, že silno opečený chlieb škodí zdraviu.

Opekanie

- Vložte chlieb do opekacej štrbiny (5).
- Stlačte spúšťaciu páčku (4) nadol tak, aby zaskočila.
- Tlačidlami na nastavenie intenzity opekania (2.4/2.5) nastavte požadovaný stupeň.

Proces opekania sa spustí.

Po uplynutí času opekania sa proces opekania zastaví.

Ohrievanie

- Vložte chlieb, ktorý chcete ohriať, do opekacej štrbiny (5).
- Stlačte spúšťaciu páčku (4) nadol tak, aby zaskočila.
- Stlačte tlačidlo ohrievania (2.2).

Asi po 30 sekundách je proces ohrievania ukončený.

Rozmrazovanie

- Vložte chlieb, ktorý chcete rozmraziť, do opekacej štrbiny (5).
- Stlačte spúšťaciu páčku (4) nadol tak, aby zaskočila.
- Stlačte tlačidlo rozmrazovania (2.3) a nastavte príp. tlačidlami na nastavenie intenzity opekania (2.4/2.5) požadovaný stupeň.

Proces rozmrazovania a opekania sa spustí. Chlieb sa najprv rozmrazí a potom opečie podľa nastaveného stupňa opekania.

Po uplynutí času opekania sa proces opekania automaticky zastaví.

Zapekanie

Stlačte vysúvač nástavca (6) doľava tak, aby zaskočil.

B Nástavec na žemle sa vysunie.

- Pečivo, ktoré chcete zapekať, položte na nástavec.
- Stlačte spúšťaciu páčku (4) nadol tak, aby zaskočila.
- Tlačidlami na nastavenie intenzity opekania (2.4/2.5) nastavte požadovaný stupeň.

POZOR, nebezpečenstvo popálenia:
Nástavec na žemle môže byť veľmi horúci. Nástavec na žemle zasuňte teda naspäť posunutím vysúvača nástavca doprava tak, aby zaskočil.

Prerušenie procesu

- Proces prerušte stlačením tlačidla stop (2.1).

Po aktivovaní tlačidla zastavenia sa stupeň opekania nastaví naspäť na výrobné nastavenie.

KEĎ SA CHLIEB ZASEKOL

Ak sa opekané pečivo zasekne v opekacej štrbine, hriankovač sa napriek tomu po uplynutí nastavenej doby opekania vypne.

- Vytiahnite sieťovú zástrčku zo zásuvky.
- Pokúste sa opatrne chlieb celkom (napr. drevenou rúčkou) uvoľniť a vybrať.

VYPRÁZDNENIE TÁCKY NA OMRVINKY

Tácku na omrvinky (9) vyprázdnite podľa možnosti po každom použití, aby chlebové omrvinky v hriankovači nezuhoľnateli a aby sa nezapiekli do tácky (pozrite časť „Čistenie hriankovača“ v kapitole ČISTENIE).

Informácia:
Pri vyprázdňovaní tácky sa môže hriankovač nachádzať v zvislej alebo aj vodorovnej polohe.

ČISTENIE

Prístroj a zásuvku vyčistite po každom použití, ináč sa môžu usádzať zvyšky podliehajúce skaze.

VÝSTRAHA, nebezpečenstvo zasiahnutia elektrickým prúdom:
Pred čistením vytiahnite sieťovú zástrčku zo zásuvky.

Čistenie hriankovača

POZOR, nebezpečenstvo popálenia:
Hriankovač nechajte pred čistením vychladnúť.

C Vytiahnite tácku na omrvinky (9) z prístroja a zlikvidujte jej obsah.

- Tácku ručne (nie v umývačke riadu!) umyte a osušte.
- Vlhkou utierkou poutierajte časti obalovej skrinky.

POZOR, nebezpečenstvo poškodenia prístroja:
– Nepoužívajte abrazívne prostriedky, špongie s drsnými povrchmi alebo tvrdé kefy.
– Nikdy nečistite opekaciu štrbinu zvnútra.

Čistenie zásuvky
Vyberte hriankovač zo zásuvky:

D Stlačte uzatváraciu poistku (11) v smere šípky.

E Zatváraciu páčku (12) vyklopte nahor.

F Posuňte hriankovač v smere šípky.

- Hriankovač nadvihnite nahor.
- Zásuvku vyčistite podľa údajov výrobcu kuchynskej linky.

Hriankovač opäť vložte do zásuvky:

G Nasaďte hriankovač na pridržiavacie gombíky (13) v zásuvke.

H Posuňte hriankovač v smere šípky.

E Stlačte zatváraciu páčku (12) nadol tak, aby zaskočila.

- Zasuňte sieťovú zástrčku do zásuvky.

USCHOVANIE

C Vyprázdnite tácku na omrvinky (9).

A Zdvihnite hriankovač za držiak (1) a otočte ho do zásuvky tak, aby sa celkom zložil.

POZOR, nebezpečenstvo popálenia:
Kryt hriankovača môže byť veľmi horúci. Pri otáčaní preto uchopte hriankovač výlučne za držiak.

LIKVIDÁCIA STARÝCH ELEKTRICKÝCH A ELEKTRONICKÝCH ZARIADENÍ

Tento symbol znamená, že tento výrobok sa nesmie likvidovať s netriedeným komunálnym odpadom. Existuje samostatný (bezplatný) systém zberu a odovzdávania starých elektrických a elektronických zariadení. Ďalšie informácie vám poskytne váš miestny úrad alebo predajňa, kde ste si výrobok zakúpili. Zabezpečením správnej likvidácie tohto výrobku pomôžete predchádzať možným negatívnym vplyvom na životné prostredie a ľudské zdravie a šetríte prírodné zdroje.

Informujte sa na správe obce o príslušnom mieste likvidácie odpadu.

NARIADENIE REACH (nariadenie o regulácii, evaluácii a autorizácii chemických látok)

Pozrite www.ritterwerk.de

SERVIS, OPRAVY A NÁHRADNÉ DIELY

Pre servis, opravy a náhradné diely sa spojte s miestnym servisným miestom!

Pozrite www.ritterwerk.de

TECHNICKÉ ÚDAJE

Prístroj zodpovedá predpisom CE.

Sieťové napätie/príkon: Pozrite výrobný štítok na spodnej strane prístroja

Trieda ochrany: 1

VYHLÁSENIE O ZÁRUKE

Na tento ritter hriankovač poskytujeme 2-ročnú záruku od výrobcu, odpočítavanú od dátumu zakúpenia a podľa pravidiel reklamačných poriadkov EÚ. Vaše zákonné nároky na záruku podľa § 437 a nasl. zákonov BGB (nemeckého občianskeho zákonníka) zostávajú týmto usmernením nedotknuté. Záruka výrobcu sa vzťahuje na všetky prístroje predávané v rámci Európskej únie. Podmienky záruky si môžete pozrieť na odkaze www.ritterwerk.de/warranty.

VYSVETLENIE SYMBOLOV

Symbol	Vysvetlenie
CE	Označenie CE: Produkt zodpovedá platným požiadavkám Európskej Únie.
	Produkt bol uvedený na trh po 13. auguste 2005. Nesmie sa likvidovať v bežnom komunálnom odpade. Symbol preškrtnutej odpadovej nádoby odkazuje na nevyhnutnosť separovaného zberu.
	Vhodné pre kontakt s potravinami

MONTÁŽ A ZABUDOVANIE

Všimnite si obrázky (K až M) na zadnej a prednej obálke príručky.

Ďalšie informácie týkajúce sa montáže nájdete aj na adrese www.ritterwerk.de/installation-notes.

Bezpečnostné pokyny

Aby sa predišlo zraneniam alebo poškodeniu prístroja, bezpodmienečne dodržujte nasledujúce bezpečnostné pokyny:

- Montáž musí vždy vykonať kvalifikovaný personál. Spoločnosť ritterwerk nezodpovedá za následky nesprávnej a/alebo chybnej montáže.
- Elektrický sieťový kábel musí byť vedený tak, aby sa prístroj dal celkom sklopiť bez toho, aby kábel pricvikol. Elektrický sieťový kábel musí byť voľne vedený od systému osadenia do zásuvky, ktorá sa namontuje v dolnej skrinke.
- Pred montážou vytiahnite elektrickú zástrčku zo zásuvky.

Montážne podmienky

Nasledujúce údaje predstavujú minimálne rozmery.

- Svetlá šírka zásuvky: 200 mm
- Svetlá výška dna zásuvky/nosník: 75 mm
- Svetlosť vysúvania predná hrana pracovnej dosky/vnútorná hrana čela zásuvky: 415 mm
- Svetlá šírka (užitočná) dna zásuvky: 184 mm
- Šírka prístroja (sklopeného): 178 mm

Šírka korpusu by mala byť minimálne 16 mm.

Kovanie zásuvky by malo mať pri menovitej dĺžke cca 500 mm statickú zaťažiteľnosť minimálne 30 kg.

Pri šírke skrinky viac ako 300 mm môže byť bočná minimálne vzdialenosť „53 mm“ odlišná a hriankovač môže byť v zásuvke vystredený nabok.

Výber zásuvky

Upozornenie:
Nadomietková zásuvka (podľa VDE/DIN 49440, ÖVE, SEV) musí byť k dispozícii vo výške zásuvky alebo za zadnou stenou.

Spojenie medzi zásuvkou a elektrickým prívodom by malo ležať pod zadným nosníkom, príp. horným dnom podľa možnosti dostatočne ďaleko za zadným dolným rohom skrinky.

Zásuvka sa musí dať úplne pohybovať aj vtedy, keď je sieťová zástrčka zasunutá.

Používateľ musí mať prístup k sieťovej zástrčke, aby mohol v prípade potreby (napr. pri čistení) prístroj odpojiť od elektrickej siete.

Montáž hriankovača

- Zásuvku vytiahnite až na doraz.

K Položte vŕtaciu šablónu do zásuvky podľa vyobrazenia.

- Vyznačte si polohu pre štyri potrebné otvory.
- Použite 1,5 mm vrták na predvŕtanie označených otvorov.

L a **M** Namontujte uchytenie prístroja pomocou šiestich skrutiek so zápustnou hlavou, ktoré sú súčasťou dodávky (štyri ks 3 x 16, dva ks 4 x 13; dno zásuvky 16 mm).

- Namontujte hriankovač podľa opisu v návode na použitie.
- Zasuňte sieťovú zástrčku do zásuvky.

SPLOŠNI VARNOSTNI NAPOTKI

Da bi preprečili telesne poškodbe ali okvare opekača, nujno upoštevajte naslednje varnostne napotke:

– Opekač uporabljajte izključno v gospodinjstvu in ne profesionalno.
– Montažo (glejte stran 112 ali kodo QR na naslovni strani) mora vedno izvesti strokovno osebje. Družba ritterwerk ne odgovarja za posledice nepravilne ali pomanjkljive montaže.
– Napravo uporabite šele, ko je strokovno vgrajena.
– Napravo po vsaki uporabi pospravite in zaprite v predal.
– Uporabljajte izključno dodatno opremo, ki je bila priložena napravi.
– Napajalni kabel je treba napeljati tako, da lahko napravo povsem pospravite, ne da bi ukleščili kabel. Napajalni kabel je treba napeljati neposredno od vgradnega mehanizma do omrežne vtičnice za spodnjim kuhinjskim elementom.
– Ne upogibajte napajalnega kabla. Ne ovijajte napajalnega kabla okoli naprave.
– Napravo lahko uporabljajo tako otroci, starejši od 8 let, kot tudi osebe z omejenimi fizičnimi, zaznavnimi oziroma duševnimi sposobnostmi ali s pomanjkanjem izkušenj in/ali znanja, če so pri tem nadzorovani ali so bili podučeni o varni uporabi naprave in razumejo nevarnosti, povezane z njeno uporabo.
– Otroci se z napravo ne smejo igrati.
– Napravo in napajalni kabel shranjujte nedosegljiva otrokom, mlajšim od 8 let.
– Otroci naprave ne smejo čistiti in vzdrževati, razen če so starejši od 8 let in so pri tem nadzorovani.
– Napravo vedno izključite iz omrežne vtičnice, kadar je ne uporabljate in pred čiščenjem.
– Opekača ni dovoljeno napajati prek časovnega stikala ali daljinskega sistema.
– Opekač priključite izključno na primeren vir izmenične napetosti, ki ustreza navedbam na tipski ploščici.
– Opekača med uporabo nikoli ne pustite brez nadzora.

Nevarnost električnega udara

– V primeru motenj delovanja, pred vsakim čiščenjem ali če opekača ne uporabljate, vedno izključite električni vtikač iz omrežne vtičnice. Pri tem ne vlecite za napajalni kabel, temveč za električni vtikač.
– Opekača ne potapljajte v vodo. Opekača nikoli ne izpostavljajte dežju ali drugi vlagi. Če opekač kljub temu pade v vodo, naprej izključite električni vtikač iz omrežne vtičnice in napravo šele nato vzemite iz vode. Preden ga zatem začnete znova uporabljati, ga naj najprej pregleda pooblaščeni servis.
– Opekača nikoli ne uporabljajte z vlažnimi rokami. Nikoli ga ne uporabljajte, če je vlažen ali moker ali če stojite na vlažnih tleh. Opekača ne uporabljajte na prostem.
– Če je kateri od delov naprave poškodovan, jo takoj prenehajte uporabljati in se obrnite na servisno službo družbe ritter.
– Da bi se izognili nevarnosti, lahko poškodovan napajalni kabel zamenja samo proizvajalec, njegova servisna služba ali podobno usposobljena oseba.
– Grelne žice so med delovanjem pod električno napetostjo. Zato v opekač nikoli ne vstavljajte kovinskih predmetov.

Nevarnost opeklin

– Med delovanjem so lahko proste površine zelo vroče. Zato počakajte, da se opekač nekoliko ohladi, preden se, na primer, lotite njegovega čiščenja.
– Držalo se lahko zelo segreje. Zato se držala ne dotikajte in ga dvignite ali spustite samo prek stikala za dvig držala.
– Sveže pečen ali popečen kruh je lahko zelo vroč. Zato ga odstranite šele, ko se nekoliko shladi.

Nevarnost požara

Kruh lahko gori. Zato ni mogoče povsem izključiti, da med peko ne bo zagorel. Iz tega razloga upoštevajte naslednje napotke:

– Opekača ne uporabljajte v bližini vnetljivih materialov, kot so na primer zavese, ali pod njimi.
– Reže med delovanjem opekača nikoli ne prekrijte.
– Ne pecite suhega kruha, na primer hrustljavega kruha, prepečenca itn.
– Ne pecite namazanega kruha.
– Žemljic nikoli ne položite neposredno na režo. V ta namen vedno uporabite držalo.
– Opekač pustite po vsaki uporabi najmanj 30 sekund mirovati, da se ohladi.
– Po vsaki uporabi opekača izpraznite predalček za drobtine.

Razgrnite slike na sprednji in zadnji platnici.

Pred prvo uporabo skrbno preberite navodila za uporabo. Navodila za uporabo shranite in jih priložite napravi, če jo posredujete naprej.

Najnovejša navodila za uporabo so na voljo tudi na spletnem naslovu www.ritterwerk.de.

NAMEN UPORABE

Opekač je namenjen izključno pečenju opečenca, narezanega kruha in žemljic za domačo uporabo in v običajnih gospodinjskih količinah.

Opekač je primeren za stik z živili.

Neustrezna ali napačna uporaba lahko povzroči hude telesne poškodbe ali okvare naprave. V takšnih primerih prenehata veljati garancija in jamstvo.

OPIS FUNKCIJ

Vgradni opekač ET 10/BT 10 lahko vgradite v vsak običajen predal s širino najmanj 30 cm. Ko je vgrajen, ga lahko nadvse preprosto izvlečete in že je pripravljen za uporabo.

Opekač ima samodejno centriranje opečenca.

Pečenje
S funkcijo pečenja popečete kruh glede na nastavljeno moč pečenja.

Pogrevanje
S funkcijo pogrevanja lahko pogrejete že popečen, hladen kruh. Pogrevanje traja približno 30 sekund.

Odtajanje
S funkcijo odtajanja lahko zamrznjene rezine kruha odtalite in jih glede na nastavljeno moč pečenja hkrati popečete.

Peka
S pomočjo vgrajenega držala lahko pečete žemljice.

Spominska funkcija
Ko napravo priključite na električno napajanje, ta vedno začne delovati s stopnjo zapečenosti 4 kot privzeto nastavitvijo (svetijo 4 LED-diode). Če ste že nastavili drugo stopnjo zapečenosti, bo naprava ob naslednjem vklopu začela delovati z zadnjo izbrano nastavitvijo. Nastavitev lahko poljubno spreminjate. To storite tako, da največ 10 sekund po vklopu z gumbi (2.4/2.5) nastavite želeno stopnjo zapečenosti, dokler na LED-indikatorju ne zasveti ustrezno število LED-diod.

Opomba:
Vaša nastavitev je izbrisana šele, ko napravo izklopite iz električnega napajanja ali ko med postopkom pečenja pritisnete tipko STOP (2.1). Naprava ponovno začne delovati s stopnjo zapečenosti 4.

Dodatne funkcije
– S centriranjem opečenca se kruh v reži samodejno centrira.
– Opekač se samodejno izklopi, ko ga prevrnete v ležeč položaj.

LED-INDIKATOR

LED-indikator sporoča, katera funkcija se trenutno izvaja:

Pečenje
Ob začetku pečenja zasveti ustrezno število LED-indikatorjev glede na nastavljeno moč pečenja. Moč pečenja je mogoče nastaviti na devet različnih stopenj.

Med pečenjem LED-indikatorji zaporedoma ugašajo, da je mogoče predvideti preostali čas pečenja.

Pogrevanje
LED-indikatorji zaporedoma zasvetijo in po koncu pogrevanja ugasnejo.

Odtajanje
Med tem postopkom utripa ustrezno število LED-indikatorjev glede na nastavljeno moč pečenja. Ugasnejo pa se šele po koncu odtajanja in pečenja.

Peka
Ob začetku peke zasveti ustrezno število LED-indikatorjev glede na nastavljeno moč pečenja. Med peko LED-indikatorji zaporedoma ugašajo, tako da je mogoče predvideti preostali čas peke.

PRVA UPORABA

Priprava
- Pred prvo uporabo naj strokovnjak napravo vgradi v ustrezen predal.
- Napravo očistite, preden pride v stik z živili (glejte poglavje ČIŠČENJE).
- Napajalni kabel (8) priključite na predvideno električno vtičnico za predalom.
- 3-krat izvedite pečenje, ne da bi vstavili kruh (glejte poglavje UPORABA).
Pri tem poskrbite za ustrezno zračenje, tako da na primer odprete okna.

UPORABA

Priprava

- Do konca izvlecite predal z opekačem.

A Primite opekač za ročaj (1) in ga dvignite v pokončni položaj.

- Preverite, da je predalček za drobtine (9) vstavljen.

Opekač je bil zasnovan tako, da se običajen opečenec pri srednji moči opeče do zlatorumene barve. Ko je zlatorumene barve, je okus kruha najboljši. Rezultat pečenja lahko odstopa glede na vrsto in starost kruha.

Opomba:
Preveč popečen kruh lahko škoduje zdravju.

Pečenje

- Vstavite kruh v režo (5).
- Potisnite vklopno stikalo (4) navzdol, da se zaskoči.
- Po potrebi s tipkami za nastavitev moči pečenja (2.4/2.5) nastavite želeno stopnjo zapečenosti.

Pečenje se začne.

Po preteku časa pečenja se postopek pečenja prekine.

Pogrevanje

- Vstavite kruh, ki ga želite pogreti, v režo (5).
- Potisnite vklopno stikalo (4) navzdol, da se zaskoči.
- Pritisnite tipko za pogrevanje (2.2).

Po približno 30 sekundah se pogrevanje konča.

Odtajanje

- Kruh, ki ga želite odtajati, vstavite v režo (5).
- Potisnite vklopno stikalo (4) navzdol, da se zaskoči.
- Pritisnite tipko za odtajanje (2.3) in po potrebi s tipkami za nastavitev moči pečenja (2.4/2.5) nastavite želeno stopnjo zapečenosti.

Odtajanje in pečenje se začneta. Kruh se najprej odtaja in nato glede na nastavljeno moč pečenja popeče.

Po preteku časa pečenja se postopek pečenja samodejno prekine.

Peka

Potisnite stikalo za dvig držala (6) v levo, da se zaskoči.

B Držalo se dvigne.

- Kruh, ki ga želite peči, položite na držalo.
- Potisnite vklopno stikalo (4) navzdol, da se zaskoči.
- Po potrebi s tipkami za nastavitev moči pečenja (2.4/2.5) nastavite želeno stopnjo zapečenosti.

PREVIDNO, nevarnost opeklin:
Držalo se lahko zelo segreje. Zato držalo spustite tako, da stikalo za dvig držala potisnete v desno, da se zaskoči.

Prekinitev postopka

- Pritisnite tipko STOP (2.1), da postopek prekinete.

Ko pritisnete tipko STOP, se moč pečenja ponastavi na tovarniške nastavitve.

ČE SE JE KRUH ZAGOZDIL

Tudi če se kruh v reži zagozdi, se opekač po preteku nastavljene moči pečenja še vedno samodejno izklopi.

- Električni vtikač izključite iz omrežne vtičnice.
- Kruh poskusite previdno spustiti in odstraniti (npr. z leseno kuhalnico).

PRAZNJENJE PREDALČKA ZA DROBTINE

Predalček za drobtine (9) je najbolje izprazniti po vsaki uporabi, da krušne drobtine v opekaču ne zoglenijo ali se prilepijo nanj (glejte razdelek »Čiščenje opekača« v poglavju ČIŠČENJE).

Informacije:
Predalček za drobtine lahko izpraznite, ko je opekač v pokončnem ali ležečem položaju.

ČIŠČENJE

Napravo in predal očistite po vsaki uporabi, ker se lahko v njiju začnejo nabirati pokvarljivi ostanki.

POZOR, nevarnost električnega udara:
Pred čiščenjem izključite električni vtikač iz omrežne vtičnice.

Čiščenje opekača

PREVIDNO, nevarnost opeklin:
Pred čiščenjem počakajte, da se opekač ohladi.

C Izvlecite predalček za drobtine (9) iz naprave in ga izpraznite.

- Predalček za drobtine ročno umijte in posušite (ne v pomivalnem stroju).
- Zunanje dele ohišja obrišite z vlažno krpo.

PREVIDNO, nevarnost poškodb naprave:
– Ne uporabljajte abrazivnih čistil, gobic z grobo površino ali trdih ščetk.
– Reže nikoli ne čistite od znotraj.

Čiščenje predala

Opekač vzemite iz predala:

D Potisnite zaklep (11) v smeri puščice.

E Dvignite zaskočko (12).

F Potisnite opekač v smeri puščice.

- Dvignite opekač navzgor.
- Predal očistite v skladu z navodili proizvajalca kuhinjskega pohištva.

Opekač znova namestite v predal:

G Opekač postavite na blažilnike (13) v predalu.

H Potisnite opekač v smeri puščice.

E Potisnite zaskočko (12) navzdol, da se zaskoči.

- Vključite električni vtikač v omrežno vtičnico.

SHRANJEVANJE

C Izpraznite predalček za drobtine (9).

A Primite opekač za ročaj (1) in ga položite na bok.

PREVIDNO, nevarnost opeklin:
Ohišje opekača se lahko zelo segreje. Zato opekač vedno primite za ročaj, ko ga želite pospraviti.

ODSTRANJEVANJE ODPADNE ELEKTRIČNE IN ELEKTRONSKE OPREME

Ta simbol označuje, da tega izdelka ne smete odvreči med nerazvrščene komunalne odpadke. Za zbiranje in vračilo odpadne električne in elektronske opreme obstaja ločen (brezplačen) sistem. Za več informacij se obrnite na vašo lokalno upravo ali trgovino, kjer ste izdelek kupili. S pravilnim odlaganjem tega izdelka boste pomagali preprečiti morebitne negativne posledice za okolje in zdravje ljudi ter ohraniti naravne vire.

UREDBA REACH

Glejte spletno mesto www.ritterwerk.de

SERVIS, POPRAVILA IN NADOMESTNI DELI

Za servis, popravila in nadomestne dele se obrnite na najbližjo servisno službo!

Glejte spletno mesto www.ritterwerk.de

TEHNIČNI PODATKI

Naprava je v skladu s CE--predpisi.

Omrežna napetost/priključna moč: glejte tipsko ploščico na spodnji strani naprave

Razred zaščite: 1

GARANCIJSKA IZJAVA

Za ta opekač družbe ritter ponujamo 2-letno garancijo proizvajalca, ki velja od datuma nakupa in v skladu z direktivami EU o jamstvu. Ta uredba ne vpliva na vaše zakonske zahtevke glede garancije v skladu s čl. 437 ff. BGB (Nemški civilni zakonik). Garancija proizvajalca velja za vse naprave, ki se prodajajo v Evropski uniji. Garancijske pogoje si lahko ogledate na www.ritterwerk.de/warranty.

RAZLAGA SIMBOLOV

Simbol	Razlaga
CE	Oznaka CE: izdelek je skladen z veljavnimi zahtevami Evropske Unije.
	Izdelek je na trg prišel po 13. Avgustu 2005. Ne odvrzite ga med običajne gospodinjske odpadke. Simbol prečrtanega zabojnika za smeti opozarja na nujnost ločenega zbiranja odpadkov.
	Primerno za stik z živili.

MONTAŽA IN VGRADNJA

Upoštevajte slike (K do M) na sprednji in zadnji platnici.

Dodatne informacije o vgradnji najdete tudi na spletnem mestu www.ritterwerk.de/installation-notes.

Varnostni napotki

Da bi preprečili telesne poškodbe ali okvaro naprave, vedno upoštevajte naslednje varnostne napotke:

– Montažo mora vedno izvesti usposobljeno osebje. Družba ritterwerk ne odgovarja za posledice nepravilne in/ali neustrezne montaže.
– Napajalni kabel je treba napeljati tako, da lahko napravo povsem pospravite, ne da bi ukleščili kabel. Napajalni kabel je treba napeljati neposredno od vgradnega mehanizma do omrežne vtičnice za spodnjim kuhinjskim elementom.
– Pred vgradnjo izključite električni vtikač iz električne vtičnice.

Pogoji za vgradnjo

Naslednji podatki predstavljajo najmanjše potrebne mere.

– Notranja širina predala: 200 mm
– Notranja višina dna predala/nosilne stranice: 75 mm
– Dolžina izvlečenega predala od sprednjega roba delovne površine do notranjega roba sprednje stranice predala: 415 mm
– Notranja (uporabna) širina dna predala: 184 mm
– Širina (pospravljene) naprave: 178 mm

Dno predala naj bo debelo najmanj 16 mm.

Vodili predala morata imeti pri nazivni dolžini prib. 500 mm statično nosilnost najmanj 30 kg.

Pri širini elementa nad 300 mm lahko vgradnja odstopa od najmanjše potrebne stranske razdalje 53 mm, opekač pa je mogoče v predalu z obeh strani centrirati.

Izbira električne vtičnice

Opomba:
V višini predala mora biti na njegovi hrbtni stranici ali za njo nadometna električna vtičnica (skladno z VDE/DIN 49440, ÖVE, SEV).

Napajalni kabel naj bo napeljan do električne vtičnice pod zadnjo stranico oz. dnom predala ter čim bolj zgoraj v zadnjem kotu spodnjega predala.

Ko je električni vtikač priključen v električno vtičnico, mora biti mogoče predal povsem zapreti.

Električni vtikač mora biti prosto dostopen, da lahko uporabnik napravo po potrebi (npr. pred čiščenjem) izključi iz vtičnice.

Vgradnja opekača

• Do konca izvlecite predal.

K V predal položite šablono za vrtanje, kot je prikazano.

• Označite položaje za štiri potrebne izvrtine.

• Uporabite 1,5-mm sveder, da predizvrtate označene položaje.

L in **M** S šestimi priloženimi vijaki z ugrezno glavo (štirje vijaki 3 x 16, dva vijaka 4 x 13 za 16 mm debelo dno predala) pritrdite vgradni mehanizem.

• Opekač vgradite, kot je opisano v navodilih za uporabo.

• Vključite električni vtikač v omrežno vtičnico.

ritterwerk GmbH
Zentralkundendienst
Industriestraße 13
82194 Gröbenzell

Telefon (08142) 440 16-60
Telefax (08142) 440 16-70

kundendienst@ritterwerk.de
www.ritterwerk.de
www.ritterwerk.de/follow-us

Stand: 11/24
Teile-Nr. 620.685