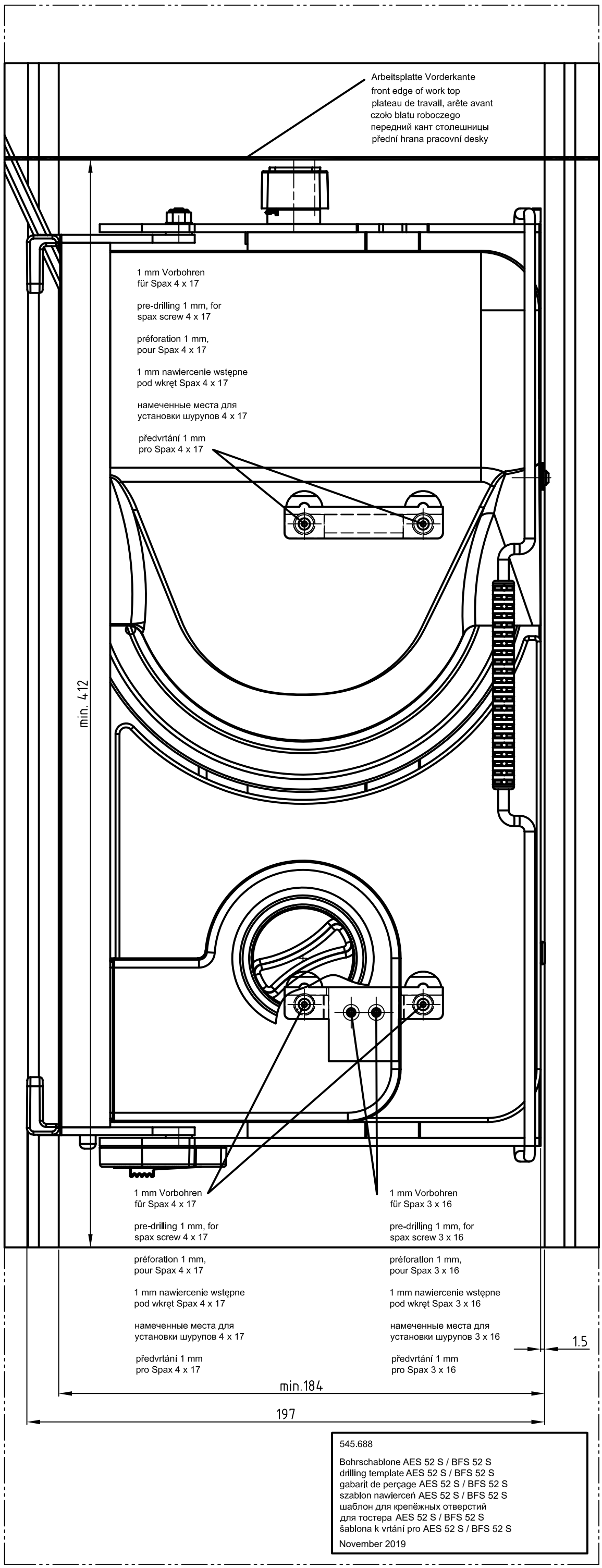
Arbeitsplatte Vorderkante
front edge of work top
plateau de travail, arête avant
czoło blatu roboczego
передний кант столешницы
přední hrana pracovní desky
1 mm Vorbohren
für Spax 4 x 17
pre-drilling 1 mm, for
spax screw 4 x 17
préforation 1 mm,
pour Spax 4 x 17
1 mm nawiercenie wstępne
pod wkręt Spax 4 x 17
намеченные места для
установки шурупов 4 x 17
předvrtání 1 mm
pro Spax 4 x 17
min. 412
1 mm Vorbohren
für Spax 4 x 17
pre-drilling 1 mm, for
spax screw 4 x 17
préforation 1 mm,
pour Spax 4 x 17
1 mm nawiercenie wstępne
pod wkręt Spax 4 x 17
намеченные места для
установки шурупов 4 x 17
předvrtání 1 mm
pro Spax 4 x 17
1 mm Vorbohren
für Spax 3 x 16
pre-drilling 1 mm, for
spax screw 3 x 16
préforation 1 mm,
pour Spax 3 x 16
1 mm nawiercenie wstępne
pod wkręt Spax 3 x 16
намеченные места для
установки шурупов 3 x 16
předvrtání 1 mm
pro Spax 3 x 16
1.5
min.184
197
545.688
Bohrschablone AES 52 S / BFS 52 S
drilling template AES 52 S / BFS 52 S
gabarit de perçage AES 52 S / BFS 52 S
szablon nawierceń AES 52 S / BFS 52 S
шаблон для крепёжных отверстий
для тостера AES 52 S / BFS 52 S
šablona k vrtání pro AES 52 S / BFS 52 S
November 2019